COTTO D'ESTE
NuoveSuperfici

kerlite®
COTTO D'ESTE PROJECT

DALLES CÉRAMIQUES
FINES DE QUALITÉ
SUPÉRIEURE

MANUEL TECHNIQUE

MANUEL TECHNIQUE
KERLITE

SOMMAIRE

POURQUOI CE MANUEL

POUR CONNAÎTRE KERLITE, LA MANIÈRE DONT IL EST FABRIQUÉ ET POUR APPRÉCIER SES POINTS DE FORCE

QU'EST-CE QUE KERLITE ..... PAGE 2
GAMME PRODUITS ..... PAGE 2
PROCESSUS DE PRODUCTION ..... PAGE 4
POINTS DE FORCE ..... PAGE 6

POUR SAVOIR QUEL MATÉRIEL EST LE PLUS ADÉQUAT À VOTRE PROJET

LEQUEL CHOISIR ..... PAGE 8

POUR L'UTILISER AU MIEUX DANS LE CHANTIER

COMMENT UTILISER EFFICACEMENT KERLITE ..... PAGE 10
ANALYSE DU PROJET ET DU SUPPORT ET PLANIFICATION DU TRAVAIL ..... PAGE 10
CONTRÔLE DES CONDITIONS ENVIRONNEMENTALES ... PAGE 10
MANUTENTION, STOCKAGE ET CONTRÔLE DES MATÉRIAUX ..... PAGE 12
TRANSFORMATION, VÉRIFICATION SUPPORT, PRÉPARATION COLLE, POSE ..... PAGE 16
PRÉPARATION ET APPLICATION JOINTS ET JOINTS DE DILATATION ..... PAGE 32
NETTOYAGE APRÈS POSE ET PROTECTION ..... PAGE 34

POUR ÊTRE EN MESURE DE VÉRIFIER S'IL A ÉTÉ POSÉ CORRECTEMENT

CONTRÔLES ET ACCEPTATION ..... PAGE 36

POUR FAIRE UNE MAINTENANCE ADÉQUATE DANS LE TEMPS

ENTRETIEN ..... PAGE 38

POUR PLUS D'INFORMATIONS

ANNEXES COLLES ET PROFILÉS ..... PAGE 40
MORTIERS-COLLES ..... PAGE 40
PROFILÉS ..... PAGE 52

FICHES TECHNIQUES ..... PAGE 54
CAHIER DES CHARGES ..... PAGE 54
CARACTÉRISTIQUES TECHNIQUES ..... PAGE 55

ADRESSES UTILES ..... PAGE 56

UN SAVOIR-FAIRE CONSOLIDÉ

Kerlite est un produit innovant qui a révolutionné la céramique et ses possibilités d'utilisation : depuis plus de 15 ans, Cotto d'Este est synonyme de compétence et fiabilité dans la production et distribution de ce matériau.

Cotto d'Este a été en effet la première entreprise de céramique à croire et à investir dans ce produit qu'elle a lancé sur le marché en 2004. Aujourd'hui, Cotto d'Este possède une connaissance supérieure aussi bien des technologies de production que du produit fini, ainsi qu'une solide expérience en vente et en conseil auprès des concepteurs et de tous les opérateurs professionnels.

Cotto d'Este fait partie de Panariagroup, qui possède trois lignes de production dédiées qui fabriquent environ 2 millions de mètres carrés de produit chaque année. Panariagroup est le groupe céramique avec le plus grand volume de vente de matériaux ultra-fins au monde. Le contrôle minutieux et complet de toute la filière de production, associée à un savoir-faire et un support technique d'excellence avant et après vente, sont une garantie fondamentale pour l'adoption d'un produit aux caractéristiques si uniques.

Les informations rapportées dans ce manuel technique sur le produit sont des indications officielles de Cotto d'Este - Panariagroup.

Les indications données sur certains aspects liés à la pose du produit ont été développées grâce aux nombreuses années d'expérience de l'entreprise dans la production et la vente de Kerlite.
En ce qui concerne les matériaux auxiliaires (colles, matelas, etc.), les indications fournies sont celles de leurs fournisseurs qui garantissent les caractéristiques techniques des produits qu'ils ont mis sur le marché.

COTTO D'ESTE
NuoveSuperfici

QU'EST-CE QUE KERLITE

Kerlite se caractérise par les dimensions extraordinaires des dalles, disponibles dans les formats 100x300 cm et 120x260 cm, et par l'épaisseur réduite, de 3,5 mm à 6,5 mm. C'est un produit qui fait de la légèreté, de la résistance, de l'extrême polyvalence et de la facilité d'utilisation ses atouts. Fruit de la recherche Panariagroup, toujours orienté vers la beauté et l'excellence technique, Kerlite est une surface céramique vraiment universelle : idéal pour de multiples applications dans le monde de l'architecture et du design, il est conseillé pour revêtir non seulement les sols et les murs, mais aussi meubles, accessoires, cuisines et plans de travail, façades et murs ventilés, tunnels et grands travaux publics.

Gamme produits

Ultra-fin et ultra-résistant

3plus
3,5mm
formats fin
jusqu'à 100x300 cm *

5plus
5,5mm
formats fin
jusqu'à 100x300 cm *

6plus
6,5mm
formats fin
jusqu'à 120x260 cm *

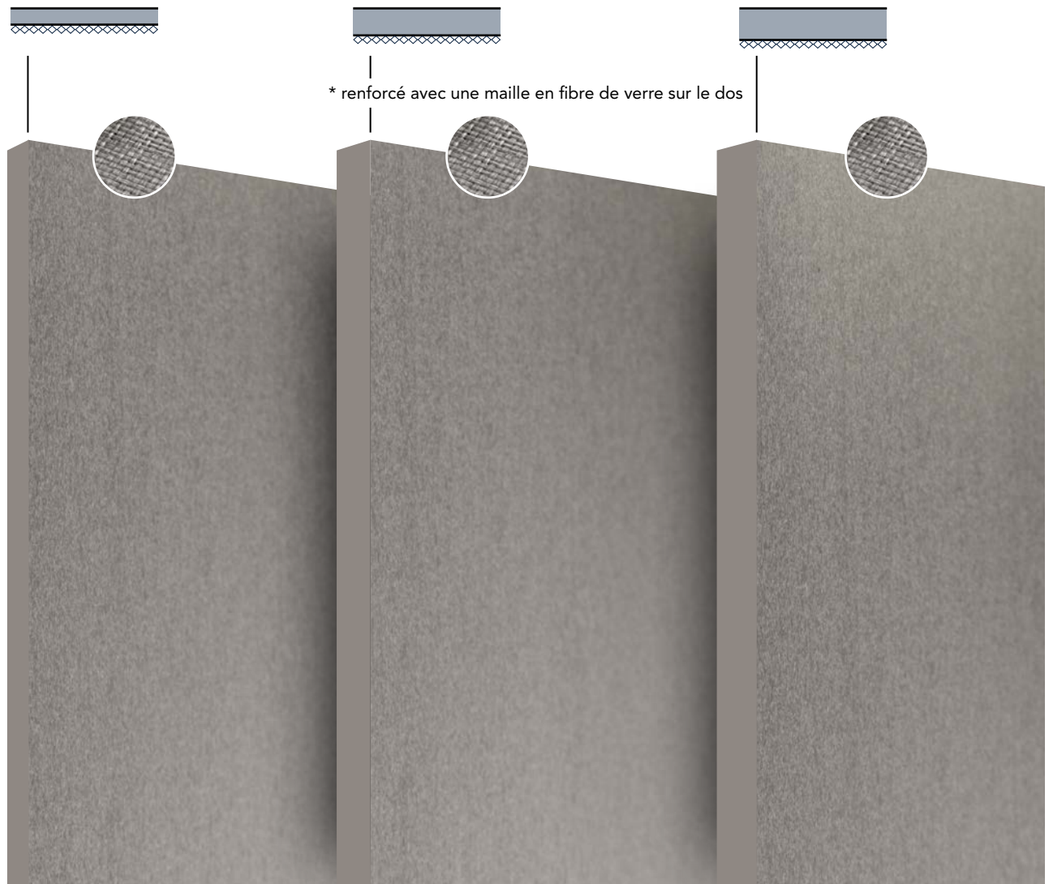

* renforcé avec une maille en fibre de verre sur le dos

Processus de production

Kerlite ne contient que des matières premières de grande qualité et pureté, telles que les argiles claires, les flux feldspathiques et les pigments à haut rendement chromatique. L'aspect le plus innovant du processus de production consiste dans le pressage de matières premières atomisées, qui se déroule sur bande, sans utilisation de moules. Le mélange de poudres subit, pendant plus d'une minute, une pression homogène sur une dalle fixe avec une force allant jusqu'à 27 000 tonnes, ce qui provoque sa désaération complète. Le résultat : des dalles plus compactes, plus élastiques et moins tendues, car elles sont pressées sans moule. Après le pressage, les dalles sont décorées au moyen de machines numériques à très haute résolution, pour des effets graphiques d'un grand réalisme et pour des couleurs profondes et fidèles.
La synthérisation de Kerlite - l'extrême densification du matériau céramique par cuisson industrielle - a lieu à des températures supérieures à 1200° C, dans des fours spéciaux alimentés au méthane. Enfin, la ligne de production prévoit l'optimisation dimensionnelle des dalles et l'application de la maille de renfort spéciale en fibre de verre, idéale pour les utilisations nécessitant une résistance supplémentaire. Le polissage de la surface est également effectué en interne au centre de production Panariagroup.

UN SYSTÈME EXCLUSIF DE PRESSAGE, POUR DALLES PLUS MINCES, PLUS COMPACTES ET ENSEMBLE PLUS FLEXIBLES

1 Matières premières **de haute qualité**

mélanges **3 fois plus précieux** par rapport à ceux traditionnels

uniquement **des ingrédients de qualité**, sans l'utilisation de rejets

Niveau **de qualité et prestations maximals**

2 Procédé de pressage **unique** sur bande

matériau pressé pendant plus d'**1 minute** sur dalle fixe

force de pressage jusqu'à **27.000 tonnes**

pression homogène sur toute la surface

désaération complète effet sous-vide

Dalles plus **compactes**

Dalles plus **élastiques**

Rayon minimum de cintrage 5 mètres

3 Techniques **exclusives** de traitement des surfaces

haute définition des structures

grande profondeur des effets graphiques

Haut niveau de rendement des couleurs et du degré de blanc

brillance **maximum** et **facile à nettoyer**

Excellent **rendement esthétique des matériaux**

4 Application du **renfort en fibre de verre**

application sur le revers de la natte en fibre de verre

Extraordinaire **extra-résistance**

5 **Durabilité** environnementale

grace à notre procédé sont réduits

- 65% de matières premières consommées

- 80% de besoin en eau

- 30% de besoin en énergie

- 30% des émissions de CO_2 dans l'atmosphère

- 66% de la pollution générée par de transport

Les données se réfèrent à un produit de 3,5 mm d'épaisseur comparé à un grès cérame de 10 mm d'épaisseur.

QU'EST-CE QUE KERLITE

Atouts

STANDARDS QUALITATIFS ET PERFORMANCES MAXIMALES

Grâce à l'utilisation de matières premières de haute qualité.

DALLES SUPER COMPACTES ET ÉLASTIQUES

Grâce à un processus de production unique.

DURABILITÉ ENVIRONNEMENTALE ÉLEVÉE

Grâce à une utilisation de matières premières et une consommation d'eau et d'énergie moindres ainsi qu'à des émissions de CO_2 réduites.

EXTRAORDINAIRE EXTRA-RÉSISTANCE

Un matériau plus stable et plus résistant, grâce à la structure compacte et sans tensions et à la maille de renfort en fibre de verre.

FACILE À NETTOYER

Grâce à sa surface non absorbante, Kerlite résiste aux taches et aux acides.

PARFAITEMENT PLAT

Grâce au système innovant de pressage sans moule.

VASTE GAMME DE GRANDS FORMATS

Jusqu'à 100x300 cm et 120x260 cm, pouvant être posés avec joint minimum grâce à la quadrature parfaite et à la précision dimensionnelle des bords.

RENDEMENT ESTHÉTIQUE EXCELLENT

Grâce à des techniques exclusives de traitement des surfaces.

FACILE À MANIPULER, TRAVAILLER ET POSER

Grâce à une épaisseur et un poids réduits (7,8 kg / m^2 pour l'épaisseur 3,5 mm), permet d'économiser jusqu'à 40% sur les coûts de pose.

FIABILITÉ COTTO D'ESTE - PANARIAGROUP

Une grande valeur ajoutée : 15 ans d'expérience dans le développement, la production et la distribution de Kerlite, ainsi que dans le conseil aux concepteurs.

QU'EST-CE QUE KERLITE

FLEXIBLE

Kerlite avec une épaisseur de 3,5 mm, 5,5 mm et 6,5 mm se caractérise par une grande flexibilité.

Grâce à la qualité des matières premières, au processus de production innovant et à la maille de renfort en fibre de verre, il est capable de s'adapter aux surfaces courbes, aussi bien concaves que convexes.
Pour tous les formats disponibles, le rayon de cintrage minimum varie en fonction de l'épaisseur et est égal à :

- 500 cm pour l'épaisseur 3,5 mm
- 600 cm pour l'épaisseur 5,5 mm
- 800 cm pour l'épaisseur 6,5 mm

Il est important de noter que les rayons de cintrage minimaux réalisables sont également liés à la géométrie des dalles : une dalle de 100x300 cm permet une plus grande flexibilité si elle est courbée du côté 300 cm par rapport au côté 100 cm.

Les produits avec certaines finitions peuvent avoir des comportements différents. Avant de procéder à la pose sur des surfaces courbes, veuillez toujours contacter le service technique de Panariagroup.

LE MATÉRIAU CÉRAMIQUE LE PLUS FIN ET POLYVALENT DU MARCHÉ, IDÉAL POUR LES RESTRUCTURATIONS

ANTIBACTÉRIEN

Grâce à la protection antibactérienne PROTECT exclusive (disponible sur les collections principales).

PR()TECT®

LA MEILLEURE PROTECTION ANTIBACTÉRIENNE

La technologie exclusive Panariagroup pour sols et revêtements antibactériens à très hautes performances. Réalisée en collaboration avec le leader mondial des technologies antibactériennes, elle garantit des performances supérieures pour créer des environnements sains, sûrs et protégés.

ACTION PUISSANTE
Élimine les bactéries et empêche leur prolifération

EFFICACITÉ ÉTERNELLE
Grâce à la technologie intégrée en permanence dans le produit

PROTECTION CONTINUE
Toujours actif, 24 heures sur 24, avec et sans lumière du soleil

QUALITÉ GARANTIE
du partenariat avec MICROBAN®

LEQUEL CHOISIR

USAGES PRÉVUS :

SITUATIONS D'APPLICATION AUSSI BIEN POUR LES INTERVENTIONS DE NOUVELLE CONSTRUCTION QUE DE RESTRUCTURATIONS AVEC POSE EN SUPERPOSITION SUR REVÊTEMENTS ET SOLS PRÉEXISTANTS.

SUR REVÊTEMENT

		3plus	5plus	6plus
INTÉRIEUR	**RÉSIDENTIEL ET COMMERCIAL** n'importe quel environnement	✓	✓	✓
EXTÉRIEUR	**RÉSIDENTIEL ET COMMERCIAL** n'importe quel environnement	✓	✓	✓

Les produits avec des finitions particulières peuvent prévoir des limitations dans les utilisations prévues. Contrôler dans le catalogue de la collection.

SUR SOL

		3plus	5plus	6plus
INTÉRIEUR	**RÉSIDENTIEL** Cuisines, salles de bain, salons et tout autre environnement résidentiel.	✓	✓	✓
INTÉRIEUR	**COMMERCIAL LÉGER** Bureaux, bureaux ouverts au public, salles d'attente, magasins, toilettes publiques, zones de copropriété communes, salles de restaurant, salles d'exposition de voitures, bars, cinémas, dispensaires/cliniques, chambres d'hôtel et salles de bains d'hôtel. Dans les zones avec des passages obligatoires, l'utilisation de produits avec finition Glossy - Touch n'est pas recommandée.	✓	✓	✓
INTÉRIEUR	**COMMERCIAL INTENSIF** Zones communes des centres commerciaux, halls d'hôtel, cantines, restauration rapide, discothèques, hôpitaux, écoles, musées, lieux de culte, aéroports, gares à l'exception de zones soumises au passage de charges lourdes concentrées (par exemple, chariots à roues rigides).		✓	✓
EXTÉRIEUR NON CARROSSABLE	À condition que les surfaces soient couvertes (loggias, balcons couverts, etc.) et parfaitement imperméabilisées. Il est conseillé d'utiliser des formats dont les côtés ne sont pas supérieurs à 120 cm.	✓	✓	✓
EXTÉRIEUR NON CARROSSABLE	À condition que des matelas de découplage certifiés et recommandés par leur fabricant soient utilisés.		✓	✓

La finition Glossy - Touch est recommandée, en plus des revêtements, également pour les sols dans les environnements résidentiels ou commerciaux légers non soumis à des contraintes élevées, où des prestations antidérapantes ne sont pas requises.
La présence sporadique de petites irrégularités ou de petits points sur la surface est une caractéristique du matériau et de son élaboration particulière.
Si le produit est placé en contact direct avec l'extérieur, il est recommandé d'utiliser des solutions de protection afin d'éviter les rayures.

Les produits avec des finitions particulières peuvent prévoir des limitations dans les utilisations prévues. Contrôler dans le catalogue de la collection.

USAGES SPÉCIAUX PRÉVUS

POUR DES APPLICATIONS TECHNIQUES, EXTÉRIEURES ET INTÉRIEURES.
POUR UNE UTILISATION DANS LE DOMAINE DE L'AMEUBLEMENT ET POUR D'AUTRES UTILISATIONS NON CONVENTIONNELLES.

		3plus	5plus	6plus
FAÇADES VENTILÉES	Selon les spécifications du projet, en association avec les systèmes de construction indiqués par Panariagroup et approuvés par la direction des travaux	✓	✓	✓
REVÊTEMENTS THERMIQUES À MANTEAU	Selon les spécifications du projet, en association avec les systèmes de construction indiqués par Panariagroup et approuvés par la direction des travaux	✓	✓	✓
REVÊTEMENTS VASQUES ET PISCINES	Selon les spécifications du projet, en association avec les systèmes de construction indiqués par Panariagroup et approuvés par la direction des travaux	✓	✓	✓
SURFACES À REVÊTIR DANS L'AMEUBLEMENT	Selon les spécifications du projet, en association avec les systèmes de construction indiqués par Panariagroup et approuvés par la direction des travaux	✓	✓	✓
SOLS SURÉLEVÉS D'INTÉRIEUR	Selon les spécifications du projet, en association avec les systèmes de construction indiqués par Panariagroup et approuvés par la direction des travaux	✓	✓	✓

Les produits avec des finitions particulières peuvent prévoir des limitations dans les utilisations prévues. Contrôler dans le catalogue de la collection.

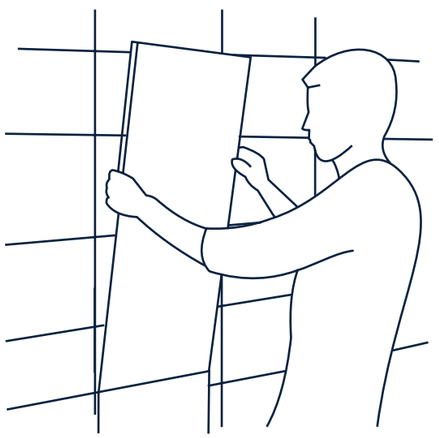

PRATIQUE ET POLYVALENT DANS LES DIFFÉRENTES APPLICATIONS, ÉGALEMENT EN SUPERPOSITION AUX SURFACES EXISTANTES

COMMENT UTILISER EFFICACEMENT KERLITE

La pose de Kerlite comprend toutes les activités qui, à partir du projet, conduisent au résultat final. Ces activités sont essentiellement les suivantes :

1

ANALYSE DU PROJET ET DU SUPPORT ET PLANIFICATION DU TRAVAIL

En partant du projet d'intervention, le poseur prépare et convient avec le maître d'ouvrage/directeur des travaux un programme des différentes activités de pose. Ce programme doit prendre en compte les besoins temporels prévus par les différentes opérations, ainsi que les temps de séchage des matériaux (par exemple, colles et agents de nivellement).
Le poseur a la responsabilité de signaler formellement au maître d'ouvrage les éventuelles difformités entre le projet et le résultat finale.

2

CONTRÔLE DES CONDITIONS ENVIRONNEMENTALES

Les conditions environnementales ne doivent pas compromettre l'application ni affecter la maturation des produits utilisés, tels que les colles et les matériaux pour les joints.
Considérer le fait que la pose ne peut pas être effectuée lorsque la température est inférieure à 5° C ou supérieure à 35° C, ni ne peut être effectuée à l'extérieur en cas de conditions météorologiques défavorables.

3

MANUTENTION, STOCKAGE ET CONTRÔLE DES MATÉRIAUX

À l'arrivée sur le chantier, les matériaux doivent être contrôlés puis stockés. Le poseur doit aussitôt signaler de manière formelle les éventuels défauts évidents. Les matériaux défectueux ne doivent pas être installés sauf si ordre écrit du maître d'ouvrage.
Pour la manutention et le stockage de Kerlite, suivez les instructions du chapitre « Manutention, stockage et contrôle des matériaux » à la page 12.

4

TRANSFORMATION DE KERLITE, VÉRIFICATION SUPPORT, PRÉPARATION DE LA COLLE, POSE

Pour la transformation de Kerlite (support, colles, etc.), se référer au chapitre « Transformation, vérification du support, préparation de la colle, pose » à la page 16.

8 ÉTAPES À SUIVRE POUR LA CERTITUDE D'UN RÉSULTAT OPTIMAL

5

PRÉPARATION ET APPLICATION JOINTS ET JOINTS DE DILATATION

Pour la réalisation des joints et pour les joints de dilatation, se reporter à ce qui est indiqué au chapitre « Préparation et application des joints et joints de dilatation » à la page 32.

6

NETTOYAGE APRÈS POSE ET PROTECTION

Le poseur a la responsabilité de livrer le carrelage propre dans son intégralité. Après le nettoyage, le poseur doit également s'occuper de la protection du carrelage (avec des systèmes adaptés) jusqu'à sa livraison au maître d'ouvrage. Faire référence au chapitre « Nettoyage après pose et protection » à la page 34.

7

CONTRÔLE ET ACCEPTATION

Le contrôle d'un carrelage consiste à vérifier la qualité du carrelage lui-même. Les contrôles sont à la charge du maître d'ouvrage, et doivent être effectués avant la mise en service, en présence du concepteur et du poseur.
Le maître d'ouvrage est en droit d'établir un rapport d'acceptation à l'issue du contrôle. Faire référence au chapitre « Contrôle et acceptation » à la page 36.

8

ENTRETIEN

L'entretien des carrelages en Kerlite ne comprend que des opérations de nettoyage. Pour les procédures de nettoyage, voir le chapitre « Entretien » à la page. 38.

Manutention, stockage et contrôle des matériaux

De par sa légèreté et son mode de réalisation, Kerlite peut toujours être manipulé par deux personnes, ce qui engendre des économies importantes sur le chantier. Le poids d'une dalle en Kerlite 3plus de 100x100 cm est d'environ 7,8 kg. Avec les mêmes dimensions, les dalles en marbre, granit ou pierre naturelle atteignent des épaisseurs nettement plus importantes avec, pour conséquence, une augmentation significative du poids. Et donc, pour un même poids, les mètres carrés transportés sont quatre fois plus élevés.

Manipulation dalles entières

1

Les dalles 100x300 cm et 120x260 cm en Kerlite peuvent être soulevées par une personne. Lever lentement la dalle, les mains ouvertes, par le côté long de manière à éliminer l'effet ventouse dû à l'adhérence avec la dalle située au-dessous et à permettre une bonne prise. Pour les opérations de manutention, l'usage de gants est conseillé.

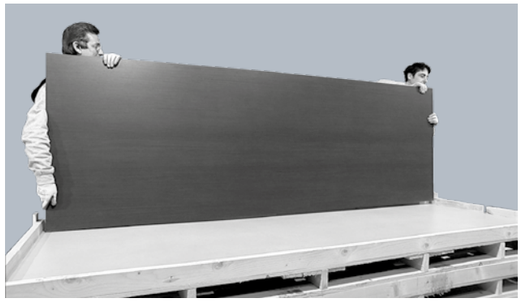

2

À ce stade, il est possible d'amener la dalle en position verticale, en la maintenant toujours rectiligne.

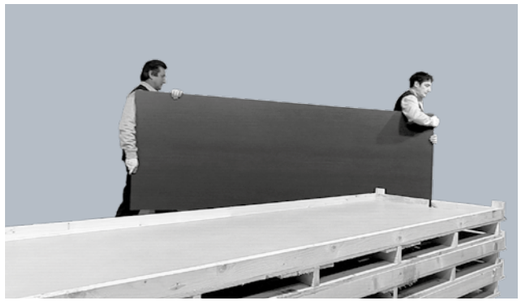

3

Lorsque la dalle est en position verticale, la soulever en la prenant par le bord supérieur, puis, avec l'aide d'une deuxième personne, la déplacer en la tenant toujours droite.

Le châssis

4/5

Les dalles en Kerlite de 100x300 cm et 120x260 cm peuvent être déplacées par deux personnes à l'aide d'un châssis spécial. Fixer le châssis à la dalle lorsque celle-ci est encore dans la palette. Soulever ensuite le châssis et la dalle de manière à éliminer l'effet ventouse.

DE PAR SA LÉGÈRETÉ ET SON MODE DE RÉALISATION KERLITE PEUT TOUJOURS ÊTRE MANIPULÉ PAR DEUX PERSONNES MAXIMUM, CE QUI ENGENDRE DES ÉCONOMIES CONSIDÉRABLES POUR LE CHANTIER

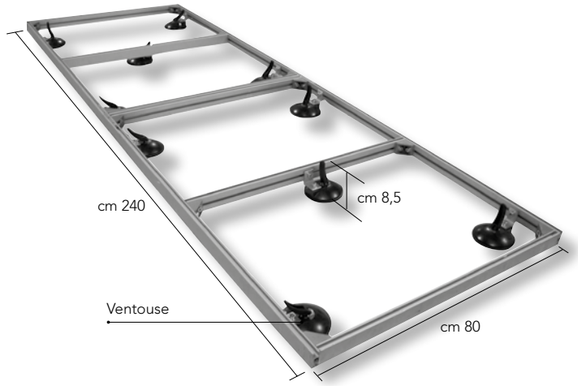

Pour fixer et déplacer en toute sécurité les dalles 100x300 cm et 120x260 de Kerlite, un châssis auxiliaire en aluminium est disponible en option doté de ventouses, c'est l'instrument idéal pour la pose sur échafaudages à des hauteurs de plus de 2 mètres.

Manutention, stockage et contrôle des matériaux

Les dalles en Kerlite peuvent être stockées aussi bien verticalement qu'horizontalement. En superposant plusieurs dalles les unes sur les autres, il faut veiller à ce que les surfaces des dalles soient propres et que le plan d'appui de base soit plat.

Manutention des emballages avec dalles entières

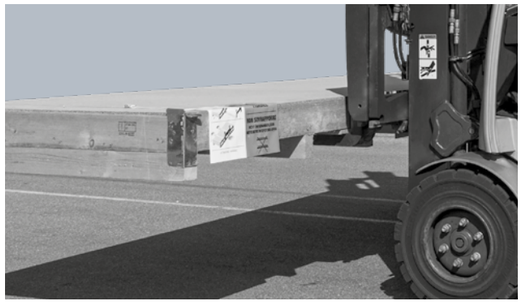

6/7

100x300 cm - 120x260 cm
Pour enfourcher la palette sur le côté long, positionner les fourches en face des renforts en bois au centre de la palette (fig.7). Les fourches doivent mesurer au moins 1,3 m de long et faire prise sur toute la profondeur de la palette.
Lors de la manutention, faire preuve de prudence en fonction des conditions de travail.

8

100x300 cm - 120x260 cm
Pour enfourcher la palette sur le côté court (par exemple lors du déchargement des conteneurs), pour garantir l'intégrité du contenu, il est indispensable d'utiliser des fourches d'au moins 2,6 m de long, qui garantissent une adhérence parfaite et un levage sûr.
Lors de la manutention, faire preuve de prudence en fonction des conditions de travail.

Manutention des sous-formats

9

Les palettes de tous les sous-formats (120x120 cm, 100x100 cm, 50x100 cm, etc.) doivent être manipulés une à la fois. Les fourches doivent faire prise sur toute la profondeur de la palette et être les plus éloignées possible entre elles. Les fourches doivent avoir une longueur d'au moins 1,3 m.
Lors de la manutention, faire preuve de prudence en fonction des conditions de travail.

Stockage des dalles entières

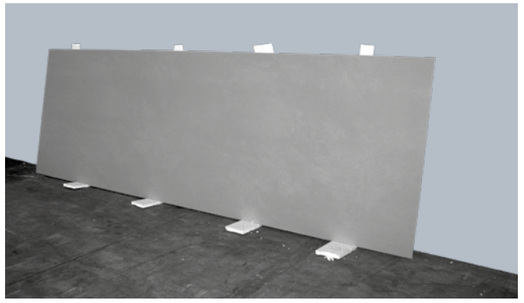

10

Quant à la position verticale, il faut placer la dalle sur le côté long, en prenant soin qu'elle repose sur le bois.

Contrôle du matériel

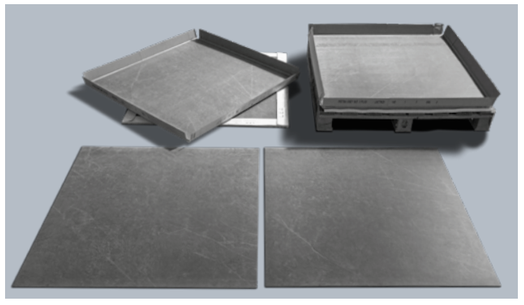

11

Le poseur doit vérifier le matériel avant de commencer à l'utiliser et doit aussitôt signaler les défauts évidents de manière formelle.
Les matériaux défectueux ne doivent pas être installés sauf sur ordre écrit du maître d'ouvrage.

Transformation, vérification support, préparation de la colle, pose

Une des particularités de Kerlite est son extrême facilité de travail : ce matériau se découpe, se façonne et se perce aisément, aussi bien manuellement par l'artisan que par les transformateurs (marbriers, vitriers, etc.) ou à l´aide de machines automatiques et d´outils pour l'usinage du grès cérame, du verre et du marbre. Durant ces travaux, il est conseillé de porter des gants, des masques protégeant de la poussière mais aussi des lunettes de protection en cas d'utilisation d'outils mécaniques (tels que : ponceuses, perceuses, forets et visseuses).

Respecter les indications relatives aux équipements de protection individuelle à utiliser fournis par les producteurs des instruments de travail.

Transformation manuel

PRÉPARATION
Il est important de s'assurer d'un plan de travail plat et propre.

UNE DES PARTICULARITÉS DE KERLITE EST SON EXTRÊME FACILITÉ DE TRAVAIL

DÉCOUPE AVEC COUPE-VERRE OU CARRELETTE MANUELLE

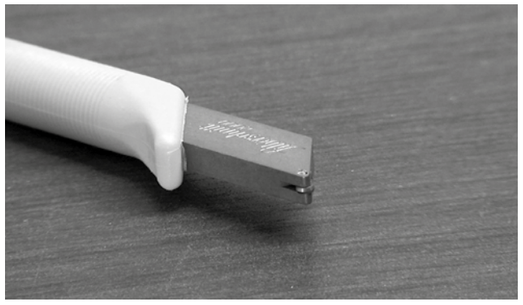

1

On peut découper et façonner Kerlite dans toutes ses versions, avec des coupe-verres Silberschnitt 2000 commercialisés par la société Bohle Italia ou à l´aide d'une carrelette manuelle comme celle de la société Würth. Pour faire l'incision, il est important de ne pas détacher le coupe-verre de l'axe d'incision pendant toute l'opération. Pour couper des surfaces lisses ou des dalles de 6,5 mm d'épaisseur, utiliser un coupe-carreaux (type Keracut de Sigma ou Raizor de Raimondi) en exerçant une forte pression sur le chariot monté sur le guide, ou un disque diamanté pour le grès cérame.
Pour couper des surfaces particulièrement structurées, il est nécessaire d'utiliser un disque diamant pour le grès cérame.

2

Pour couper le plus droit possible, on peut s'aider d'une truelle de maçon en aluminium.

3

Au terme de l'incision, il suffira d'exercer une légère pression pour que les deux pièces se détachent.

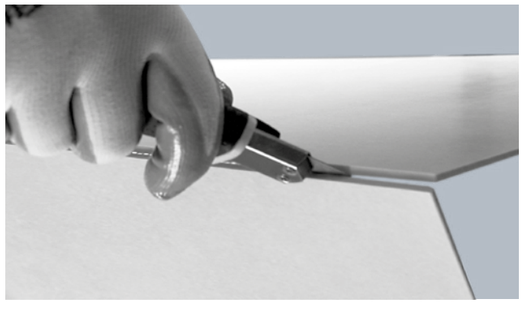

4

Pour les articles Kerlite 3plus, 5plus et 6plus, il faudra parfaire l'opération en découpant la fibre de verre à l'aide d'un simple cutter, après l'incision de la partie céramique et la division de la dalle.

COMMENT UTILISER EFFICACEMENT KERLITE

Transformation, vérification support, préparation de la colle, pose

Transformation manuel

DÉCOUPE AVEC COUPE-VERRE OU CARRELETTE MANUELLE

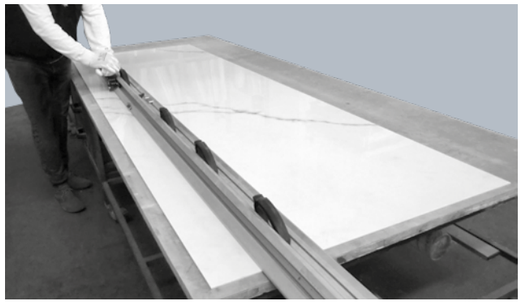

5

Pour faciliter la découpe des dalles, on peut s'aider d'une carrelette (type Keracut de Sigma ou Raizor de Raimondi). Dans le cas de Kerlite 3plus, 5plus et 6plus, une fois incisée la surface céramique à l'aide de cet instrument et la division de la dalle, parfaire l'opération en découpant la fibre de verre à l'aide d'un simple cutter. Il est conseillé de couper les surfaces lisses, en exerçant une forte pression sur le chariot monté sur le guide.
Pour couper des surfaces particulièrement structurées et/ou résistantes aux incisions, il est nécessaire d'utiliser un disque diamanté pour le grès cérame.

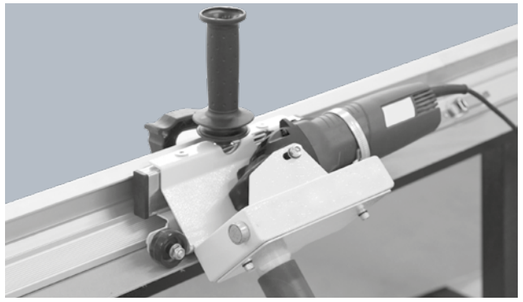

6

Avec la carrelette, il est possible d'insérer la meuleuse manuelle dans un cadre spécial (type Power-Raizor de Raimondi) qui la guide pendant la coupe.
Il est ainsi possible de réaliser des découpes à 90° et à 45° et obtenir des bords adoucis ou encore des Jolly.

DÉCOUPE AU MOYEN DE DISQUES DIAMANTÉS

7

Kerlite, dans toutes ses versions, peut aussi être découpé avec des disques diamantés montés sur des meuleuses manuelles électriques.
Dans ce cas, il faudra adopter de hautes vitesses de rotation (> 10000 tours/min) et de faibles vitesses d'avancement (< 1 m/min).
Le refroidissement du disque de la scie, à l´aide d´eau, peut parfois s'avérer nécessaire selon le type de disque et la longueur de la coupe.
Les disques les plus appropriés sont les disques fins utilisés pour la découpe du grès cérame.
Les avantages de ce type de coupe sont la facilité de l'exécution manuelle et la possibilité d'effectuer des découpes en phase de pose.

COMMENT UTILISER EFFICACEMENT KERLITE

FINITION DES BORDS

8

Les finitions des bords peuvent être exécutées manuellement au moyen d'éponges diamantées ou de papier de verre. Passer légèrement sur le côté de la dalle pour l'arrondir partiellement ou bien effectuer plusieurs passages pour obtenir un effet biseauté.

9

On pourra obtenir les mêmes résultats à l´aide de disques à poncer sur un meuleuse d'angle.

Transformation, vérification support, préparation de la colle, pose

Les opérations suivantes peuvent être effectuées sur les dalles Kerlite avec des resultats optimaux pour toutes les applications sauf dans le cas de la pose avec le système Kerlite Easy.

Transformation manuel

PERÇAGE

10

Pour le perçage manuel, utiliser les forets en tungstène d'un diamètre maximum de 10 mm montés sur perceuses électriques ou visseuses à piles.

11/12

Il est aussi possible d'utiliser un trépan monté sur meuleuse d'angle, une perceuse électrique ou encore une visseuse à piles

COMMENT UTILISER EFFICACEMENT KERLITE

DÉCOUPE INTERNE / DÉCOUPE EN « L »

13

Pour la réalisation de découpes internes et de découpes « L », il est conseillé d'arrondir les angles intérieures de la découpe en utilisant un foret de 5 mm minimum de diamètre afin de diminuer le risque de rupture.
Puis, découper au moyen de disques diamentés en ayant soin d'interrompre l'avancement une fois que le trou précédemment réalisé aura été atteint.
Pour l'exécution de trous et de découpes au moyen de disques diamentés, suivre les indications fournies précédemment.

CHANFREINS

14

L'utilisation d'une meuleuse associée à des guides particuliers permet de réaliser des bords adoucis plats dont les angles sont compris entre 35° et 55° (avec des guides de type Jolly-angle de Sigma) ou des bords adoucis arrondis (avec des guides de type Power-Raizor de Raimondi).

Transformation, vérification support, préparation de la colle, pose

Transformation à l´aide de machines automatiques

Quel que soit le système de transformation utilisé, le support doit être parfaitement plat afin d´empêcher toute vibration ou mouvement de la dalle susceptible de provoquer des ruptures ou de compromettre la finition. Il est conseillé d'utiliser des outils diamantés en bon état, adaptés au grès cérame.

Pour la réalisation de découpes internes et de découpes en « L », il est conseillé d'arrondir les angles intérieures de la découpe en utilisant un foret de 5 mm minimum afin de diminuer le risque de rupture. Il est suggéré de faire quelques tests avant de procéder au découpage pour pouvoir régler et programmer la machine de façon appropriée.

Les paramètres, spécifiés dans ce guide, ne sont donnés qu'à titre indicatif et doivent être vérifiés par l'utilisateur en fonction du matériau et des opérations à effectuer.

DÉCOUPE PAR INCISION

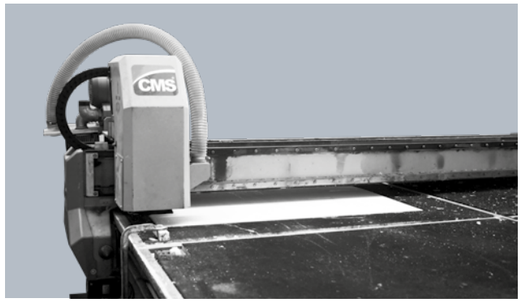

15 Kerlite peut aussi être découpé par incision. L'incision doit être effectuée sur une table de coupe et sur le côté face de la dalle.
Il faut découper la maille en fibre de verre à la main à l´aide d´un cutter s'il n'est pas possible d'effectuer cette opération de manière automatique sur la table de découpe.
Il est conseillé de maintenir un avancement de 10 m/min, en fonction de la finition et de la couleur de la dalle en appliquant une pression moyenne de 1,2 bar environ. Pour des dalles de couleur claire, il convient d'exercer une pression de 1,5 bar.

DÉCOUPE AVEC DISQUE

16 Kerlite peut aussi être découpé à l'aide de disques diamantés. Les disques doivent être adaptés au grès cérame et en bon état.
Il est conseillé de procéder à une rotation élevée (>2000 tours/min) et à une vitesse d'avancement comprise entre 0,5 et 1 m/min
Le refroidissement du disque de la scie, à l´aide d´eau, peut parfois s'avérer nécessaire selon le type de disque et la longueur de la coupe.
Il est conseillé de réduire la vitesse de rotation lorsque l'outil entre et sort de la dalle.

COMMENT UTILISER EFFICACEMENT KERLITE

DÉCOUPE AVEC MACHINE À CONTRÔLE NUMÉRIQUE

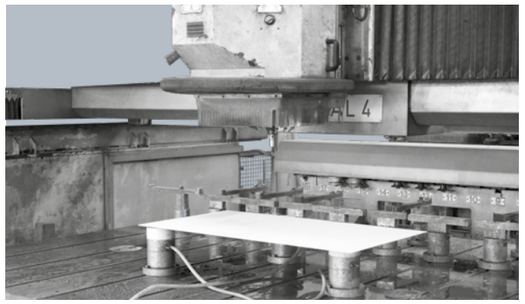

17 Kerlite peut aussi être découpé en utilisant des machines à commande numérique. La fraise de ces machines requiert une vitesse de rotation comprise entre 12 000 et 18 000 tr/min, et une vitesse d'avancement comprise entre 0,5 et 1 m/min.

DÉCOUPE AVEC DÉCOUPEUSE À JET D'EAU

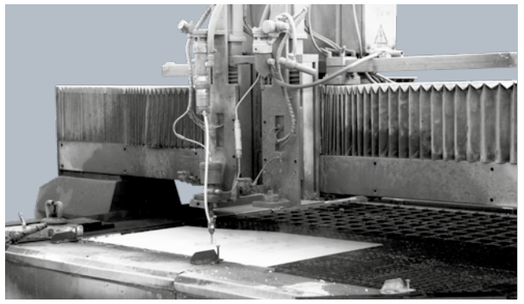

18 Kerlite peut aussi être découpé en utilisant des machines à jet d'eau. Il est conseillé de procéder à une vitesse comprise entre 2 et 3 m/min.

Transformation, vérification support, préparation de la colle, pose

Transformation à l´aide de machines automatiques

PERÇAGE AVEC MACHINE À CONTRÔLE NUMÉRIQUE

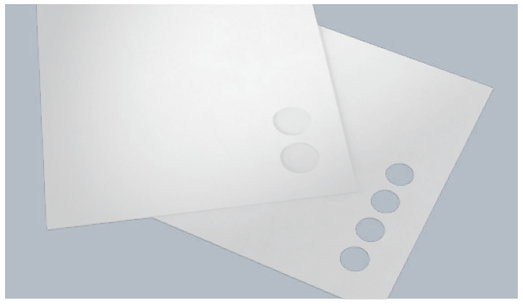

19 Kerlite peut aussi être percé en utilisant des machines à commande numérique. En premier lieu, percer un trou à l´aide d´un foret diamanté, puis, si nécessaire, l'élargir à l´aide d´une fraise, jusqu'aux dimensions requises. Utiliser un foret d´un diamètre compris entre 4 et 8 mm.
La vitesse de travail est de 40 mm/min, avec une rotation du mandrin de 900 tr/min.
Lors de l'utilisation de ces outils, il est conseillé de : refroidir le point d'attaque avec de l'eau, commencer à percer à petite vitesse de rotation, ne pas exercer une pression trop forte, et se réguler en fonction de la résistance du type de Kerlite sur lequel on travaille.

PERÇAGE AVEC UNE PERCEUSE À JET D'EAU

20 Kerlite peut aussi être percé en utilisant des machines à jet d'eau. La perceuse à jet d'eau permet de percer des trous d'un diamètre inférieur par rapport à ceux réalisés par une machine à commande numérique.
La vitesse d'avancement doit être comprise entre 2 et 3 m/min.

POLISSAGE DU BORD

21 Pour façonner le bord, utiliser d'abord des meules diamantées abrasives compatibles avec la forme et la dimension requise. Pour le polissage, on utilisera par contre une meule de polissage. En utilisant différentes meules, il est possible d'obtenir de nombreux types de finition du bord. Tester auparavant la vitesse d'avancement appropriée.

COMMENT UTILISER EFFICACEMENT KERLITE

DÉCOUPE À 45°

22 Pour réaliser une découpe à 45°, des disques diamantés inclinés à 45° peuvent être utilisés. De cette façon, il est possible de créer l'angle entre deux dalles de Kerlite.
L'angle obtenu devra ensuite être chanfreiné. De nombreuses finitions de bord sont possibles en fonction du type de meule utilisée. Tester auparavant la vitesse d'avancement appropriée.

CHANFREINAGE

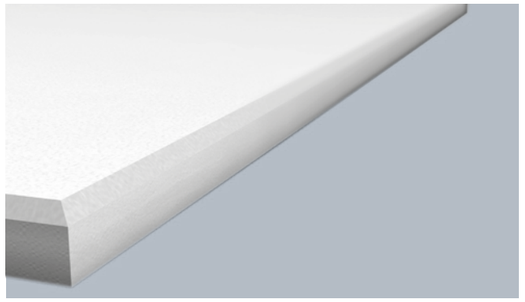

23 Kerlite peut être chanfreiné.
Pour chanfreiner les angles courbes, utiliser une machine à commande numérique avec une meule à 5 axes. De nombreuses finitions de bord sont possibles en fonction du type de meule utilisée. Tester auparavant la vitesse d'avancement appropriée.

Transformation, vérification support, préparation de la colle, pose

Support

Le revêtement en Kerlite peut être installé sur tout type de support, au sol ou au mur, à condition qu'il ait été conçu et réalisé en tenant compte des données de conception pertinentes et en conformité avec la législation en vigueur.

Dans le détail **il est fondamental :**
- vérifier que le support sur lequel il se pose ait les caractéristiques nécessaires (cf. « Caractéristiques du support » ci-dessous) ;
- choisir une colle appropriée au support et à l'utilisation prévue (cf. « Annexes colles et profilés » page 40) ;
- poser Kerlite sur le support de la manière correcte (cf. « Préparation colle et pose » page 28).

Si ces trois critères sont respectés, Kerlite exprimera pleinement et durablement toutes ses qualités.

Caractéristiques du support

Que ce soit pour la pose au sol ou au mur, le support doit obligatoirement avoir les caractéristiques détaillées ci-après.

La garantie et le contrôle des caractéristiques suivantes incombent au concepteur et au responsable des travaux.

STABLE DANS LE TEMPS

Le support doit être solide et ses dimensions doivent donc être stables. Quelques indications pratiques, à utiliser comme guide dans des conditions normales, sont les suivantes : une structure en béton est considérée comme dimensionnellement stable après 6 mois d'installation ; une chape ou un enduit de mortier de ciment peut être considéré comme dimensionnellement stable après 28 jours, ou après 7 à 10 jours pour chaque centimètre d'épaisseur. Les valeurs mentionnées se réfèrent aux chapes et enduits conventionnels préparés sur le chantier. Dans le cas de produits préemballés ou d'autres solutions, il est nécessaire de se conformer aux indications des fabricants respectifs.

INTÈGRE

Le support est évalué par observation visuelle. Il doit être intact, c'est-à-dire exempte de fissures au moment de la pose et de phénomènes de détachement des pièces constitutives.
En cas de revêtements de sol ou de mur préexistants, l'éventuelle couche de finition doit adhérer au support (l'évaluation peut être faite au moyen d'une inspection par percussion). Dans le cas de chapes, il faut vérifier si celles-ci peuvent provenir de phénomènes de retrait hydraulique.
Si affirmatif, il faut vérifier que ces phénomènes sont résolus avant de procéder à la pose.
Les éventuelles fissures doivent être éliminées en les fermant avec des matériaux appropriés, généralement de nature organique, par exemple à base de résines époxy. Les éléments qui ne sont pas parfaitement adhérents doivent être retirés.

COMMENT UTILISER EFFICACEMENT KERLITE

COMPACT

La cohésion du support doit être vérifiée aussi bien en surface qu'en épaisseur. En ce qui concerne les chapes à base de ciment, un test empirique de résistance peut être effectué en frappant la surface de la chape avec force au moyen d'un maillet : aucune empreinte digitale évidente ne doit être formée, ni effritement de la surface.
La vérification de la résistance de surface peut toujours être effectuée empiriquement en grattant vigoureusement la surface de la chape avec l'angle de la spatule ou avec un clou en acier, de manière à former une série de carrés d'environ 2x2 cm.
La résistance de la surface est considérée comme acceptable si aucune incision profonde ne se forme et qu'aucun effritement ne se produit.
Si la résistance de surface s'avère insatisfaisante, le support doit être soumis à une intervention de consolidation, consistant à éliminer mécaniquement la couche superficielle, à éliminer minutieusement la poussière et, enfin, à traiter avec un primaire de consolidation approprié, choisi et utilisé selon ce que prescrit par le fabricant dans la fiche technique du produit.
Dans le cas de supports pour revêtements extérieurs de façade, des conditions de faible résistance de surface peuvent justifier l'utilisation de systèmes de fixation mécaniques.

SEC

La surface du support doit être sèche, afin de prévenir tout risque d'efflorescence. L'humidité résiduelle dans sa masse est déterminée par le mesurage effectué au moyen d'un hygromètre à carbure. Dans toute l'épaisseur du support et pour toutes les mesures effectuées, au moins une pour chaque pièce, le pourcentage maximum autorisé est :
- 3% pour les chapes de classe CT (à base de ciment et de liants spéciaux) ;
- 0,5% (0,3% en cas de support avec système de climatisation rayonnante) pour les chapes de classe CA (à base de sulfate de calcium/anhydrite).

La limite de 3% s'applique également aux supports (à base de ciment) pour une pose en extérieur. Il convient de noter que dans de telles applications, le support, avant la pose, doit être protégé des précipitations.
Dans le cas où la limite n'est pas respectée, un délai d'attente peut être envisagé dans des conditions environnementales adaptées, ou l'utilisation de matériaux et systèmes appropriés (éventuellement avec relâchement des tensions de vapeur), en respectant scrupuleusement les indications et prescriptions des fabricants respectifs.

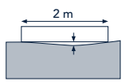

PLAT

La planéité du support est vérifiée en utilisant une règle droite d'au moins 2 m, en la posant sur le support dans toutes les directions. La tolérance admise est de 2 mm.
En cas de surface non conforme aux exigences spécifiées, une couche de nivellement (sol) ou de régularisation (mur) doit être prescrite.

PROPRE

La surface du support doit être propre et dépourvue d'agents contaminants (laitance de ciment, huiles de décoffrage, traces ou résidus de vernis, colles, etc.). Le cas échéant, éliminer ces éléments indésirables avec des solutions adéquates.

Transformation, vérification support, préparation de la colle, pose

Préparation de la colle et pose

Comme pour tous les matériaux de construction qui doivent être collés, pour Kerlite aussi, il n'existe pas de colle universelle adaptée à la pose sur chaque support.
Le choix du type de colle doit être effectué en fonction des données de conception suivantes :
- environnement de destination (et conditions environnementales au moment de la pose) ;
- type de support ;
- typologie de Kerlite ;
- format des dalles utilisées.

Afin de faciliter les concepteurs, nous avons rassemblé dans l'annexe « Colles », présente à la fin de ce manuel, les indications des principaux fabricants de colles selon les données décrites ci-dessus.

Il convient de noter que ce qui a été rapporté a été fourni par les fabricants respectifs, qui garantissent ce qui est déclaré ; pour toute explication ou de plus amples détails, il est possible de contacter directement les producteurs (références au chapitre « Adresses utiles » page 56).

MORTIERS-COLLES : SIMPLE ENCOLLAGE / DOUBLE ENCOLLAGE
La colle choisie doit constituer une couche compacte sans cavités ni discontinuités sous les dalles Kerlite ; c'est-à-dire qu'elle doit former un « lit plein ».

Ce résultat peut être obtenu avec la technique du double encollage ou avec la technique de l'encollage simple uniquement quand on utilise des colles à forte mouillabilité spécialement développées pour réaliser, notamment au sol, un « lit plein ».
Pour le choix et la spécification de la technique de pose, les informations, instructions et exigences du fabricant de la colle à utiliser doivent être prises en compte.

SIMPLE ENCOLLAGE
Cette technique n'est indiquée que pour les colles qui dans les fiches du chapitre « Annexes colles et profils » page 40 portent la mention « pose par encollage simple ». Étaler la colle en lit plein sur la surface à enduire, à l'aide d'une spatule ayant les caractéristiques plus détaillées dans les fiches mentionnées.

COMMENT UTILISER EFFICACEMENT KERLITE

DOUBLE ENCOLLAGE

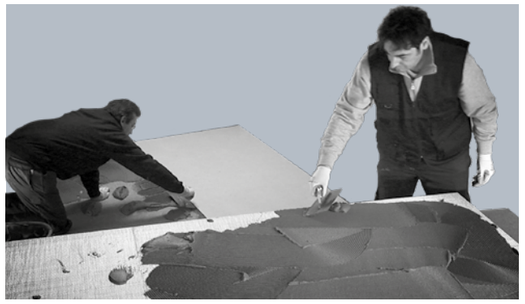

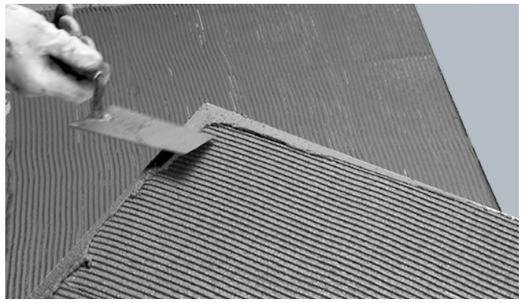

1/2

Appliquer la colle avec la technique d'encollage double, c'est-à-dire en étalant la colle en lit plein sur la surface à revêtir à l'aide d'une spatule à dents espacées d'au moins 6 mm (par exemple Raimondi art.184HFV6). Appliquer ensuite la colle également au dos de la dalle, à l'aide d'une spatule crantée de 3 mm.
Pour une pose au sol, se rappeler de repasser la colle sur le périmètre de la dalle.

AUSSI BIEN EN CAS DE SIMPLE ENCOLLAGE QUE DE DOUBLE ENCOLLAGE

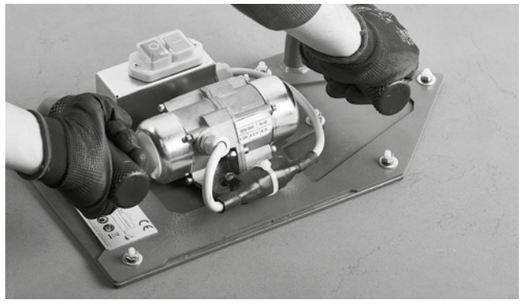

3/4

Une fois la dalle posée, la colle doit adhérer sur tous les points, évitant ainsi la formation de vides et de bulles d'air.
Pour ce faire, on peut s´aider de taloches caoutchoutées (par exemple Raimondi « 142G » pour pose murale et au sol, ou d´instruments de battage électriques des dalles avec plaque en plastique (par ex. Raimondi « Volpino ») pour pose au sol.

Transformation, vérification support, préparation de la colle, pose

Niveleurs mécaniques et crochets de retenue mécanique de sécurité

NIVELEURS MÉCANIQUES

5

Grâce à ses caractéristiques de légèreté, de flexibilité et de haute précision, Kerlite permet une pose simple et efficace indépendamment de l'utilisation de niveleurs mécaniques.
À l'exception de la pose au sol de Kerlite 3plus, leur utilisation est dans tous les cas possible.
Il convient toutefois de noter qu'il existe de nombreux modèles de niveleurs mécaniques disponibles sur le marché, dont certains, en raison de leur utilisation, peuvent ne pas convenir aux produits céramiques avec des finitions particulières (par ex. polis).
Si nécessaire, veuillez contacter le service technique de Panariagroup avant de procéder à l'installation.

CROCHETS DE RETENUE MÉCANIQUE DE SÉCURITÉ POUR LA POSE EN REVÊTEMENT

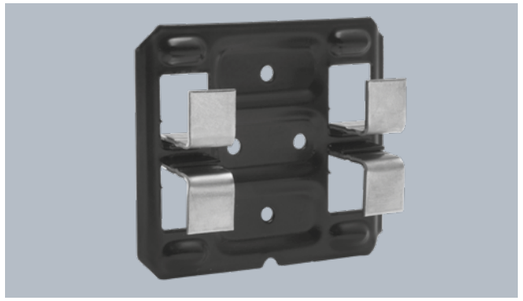

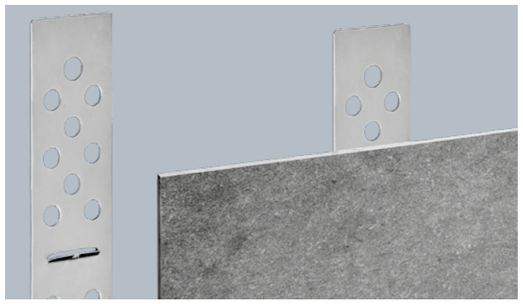

6/7

Le concepteur peut à sa discrétion évaluer l'utilisation d'une fixation mécanique de sécurité appropriée (par exemple des crochets en acier fixés dans le support) quand on effectue une pose avec colle sur mur extèrieur.
Dans l'évaluation, il faut tenir compte des conditions d'exposition spécifiques, la qualité du support et le schéma de pose (dimensions des joints, position des joints de dilatation, etc.). Dans le commerce, il existe des solutions aussi bien avec crochet apparent, type étrier Fischer ATK100KL utilisable pour tous les types de Kerlite qu'avec crochet rétractable, comme le système Rai Fix de Raimondi utilisable avec 5plus et 6plus.
Pour de plus amples explications, voir les fiches techniques rédigées par les fabricants respectifs.

POSE SUR SURFACE COURBES

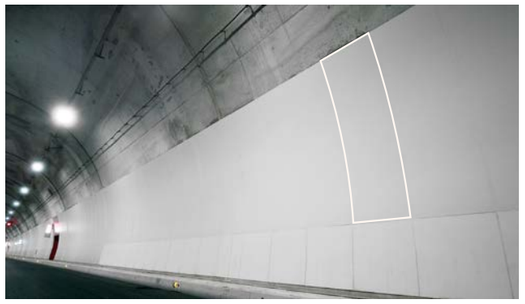

8

Kerlite 3plus, 5plus et 6plus peut être posé sur des surfaces courbes aussi bien concaves que convexes. Les produits avec des finitions particulières peuvent avoir des comportements différents selon la géométrie de la dalle ; par conséquent, veuillez contacter le service technique de Panariagroup avant de procéder à l'installation.
Les indications pour la pose sont celles exprimées dans les paragraphes « Préparation de la colle et pose » (page 28) et « Joints et joints de dilatation » (page 32).
Nous recommandons la pose avec la technique du double encollage ; faire toutefois référence aux indications du fabricant de la colle, également en ce qui concerne toutes les précautions à prendre pour maintenir la position de la dalle pendant le durcissement de la colle utilisée (par ex. étaiement et/ou crochets de retenue mécanique).

Préparation et application joints et joints de dilatation

Joints et joints de dilatation

JOINTS

La pose dite à « joint uni » n'est pas autorisée. Le remplissage des joints (jointoiement) doit être effectué après qu'un laps de temps se soit écoulé après la pose des dalles, défini en fonction du type de pose, des conditions environnementales et surtout du type de colle. À cet égard, vérifier les temps de jointoiement et de mise en service dans la fiche technique de la colle choisie.

Il est recommandé de prendre en considération les caractéristiques des matériaux utilisés et de suivre les instructions du fabricant du mastic. Le jointoiement et le nettoyage de la surface de Kerlite à partir des résidus de matériaux de pose doivent aller de pair et toujours en suivant les instructions du fabricant du mastic, de manière à avoir le carrelage fini et propre à la fin du jointoiement.

POSE		REVÊTEMENT	SOL
INTÉRIEUR		**JOINT DE CARRELAGE OBLIGATOIRE.** Dimension minimale de 1 mm au moins.	**JOINT DE CARRELAGE OBLIGATOIRE.** Dimension minimale de 2 mm au moins.
EXTÉRIEUR		**JOINT DE CARRELAGE OBLIGATOIRE.** Dimension minimale de 5 mm au moins.	**JOINT DE CARRELAGE OBLIGATOIRE.** Dimension minimale de 5 mm au moins.

JOINTS DE FRACTIONNEMENT, DE DILATATION ET PÉRIPHÉRIQUES

Les joints doivent être installés selon les parcours spécifiés par le concepteur.
Les joints sont classés en : joints structuraux, joints de fractionnement, joints de dilatation et joints périphériques. Les joints structuraux sont prédisposés dans la structure portante (fig. 10).
Les joints de fractionnement sont réalisés dans la chape par une coupe sur une profondeur de 1/3 de l'épaisseur sans affecter l'éventuel treillis électrosoudé. Les joints de dilatation ne divisent que le carrelage.
Les joints périphériques sont obligatoirement situés au périmètre du sol (fig. 11).
Dans le cas de joints réalisés sur site, des joints ouverts impliquant les dalles et, le cas échéant, la chape sont réalisés dans les positions spécifiées. Ces joints sont laissés sans débris, propres et vides de manière à pouvoir loger le remplissage compressible.
Dans le cas de joints préfabriqués, l'installation est réalisée simultanément à la pose des dalles. Pour des suggestions sur ce type de joints, voir le chapitre « Annexes colles et profils », paragraphe « Profilés » (page 52).

POSE		REVÊTEMENT	SOL
INTÉRIEUR		**JOINTS DE DILATATION OBLIGATOIRES.** La dimension et la position des joints doivent être définies par le directeur des travaux. À titre indicatif, les joints doivent diviser la surface en mailles carrées ou rectangulaires, mais avec un rapport entre les côtés non supérieur à 1,5. À titre indicatif, les mailles peuvent avoir les dimensions suivantes : **- de 5 m x 5 m à 6 m x 4 m pour environnements internes ; - de 3 m x 3 m à 4 m x 2,5 m pour environnements externes.**	
EXTÉRIEUR			

COMMENT UTILISER EFFICACEMENT KERLITE

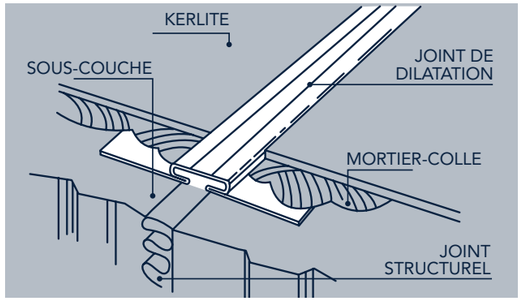

9 En présence d'un joint structurel dans le support, il faut obligatoirement réaliser un joint de dilatation d'une taille non inférieure à celui existant.

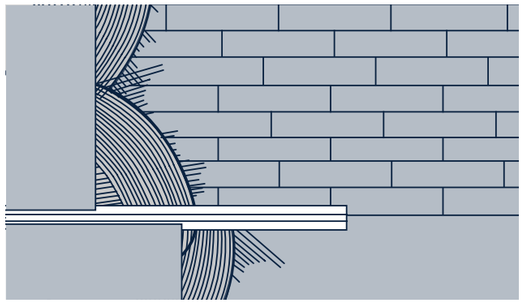

10 Il faut obligatoirement réaliser un joint de dilatation en présence de deux ou plus surfaces non homogènes (par exemple béton et briques).

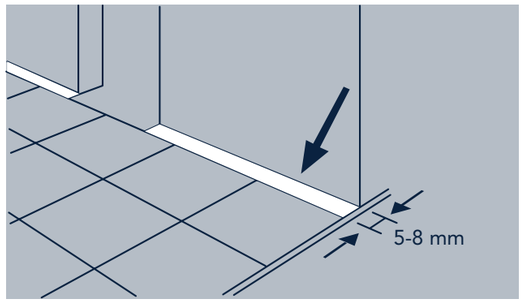

11 Il faut obligatoirement réaliser des joints périphériques de 5-8 mm sur le pourtour des éléments fixes de la structure portante tels que les murs, les marches, les colonnes, etc.

Nettoyage après pose et protection

Nettoyage après pose

Le poseur doit fournir, également après l'éventuel contrôle d'acceptation, le carrelage propre.

Le nettoyage « après pose » sert à éliminer les résidus de mastic pour les joints,ciment, chaux, ciment-joint et cela est absolument obligatoire en fin de chantier. Ne pas nettoyer lorsque les surfaces carrelées sont très chaudes (exposées par exemple au soleil durant les mois les plus chauds) afin d'éviter la forte action des agents chimiques agressifs. En été, il doit être effectué durant les heures les plus fraîches de la journée. Surfaces antidérapantes : de par leurs particularités, les surfaces antidérapantes, rugueuses ou structurées, requièrent un nettoyage plus complexe.

Il est donc conseillé de faire particulièrement attention au mode de nettoyage, en intervenant rapidement en l'espèce avec une monobrosse pourvue de disques blancs et beiges.

MORTIER UTILISÉ	QUAND NETTOYER	PRODUITS À UTILISER	MODE D'EMPLOI
MORTIER À BASE DE CIMENT MÉLANGÉ AVEC DE L'EAU	Après 4/5 jours et dans un délai maximum de 10 jours après le jointoiement	Détergent à base acide (cfr « Liste des détergents à base acide »)	Suivre le mode d'emploi du fabricant du détergent. Tester préalablement sur les dalles, surtout s'il s'agit de dalles semi-polis ou polis. Avant le nettoyage, bien mouiller les surfaces avec de l'eau. À la fin du nettoyage, éliminer le liquide du sol (si possible à l'aide d'un aspirateur de liquides), puis rincer abondamment et plusieurs fois à l'eau. Éliminer l'eau de rinçage avec un aspirateur de liquides ou une serpillière.
MORTIER ÉPOXY BI-COMPOSANT ET RÉACTIF	Immédiatement	Suivre les indications du producteur du mortier	Nettoyer immédiatement et soigneusement car ces joints durcissent très vite, parfois en quelques minutes. Suivre scrupuleusement les modalités de nettoyage indiquées par le producteur du joint utilisé et en contrôler l'efficacité (même à contre-jour) par le biais d'un nettoyage préliminaire avant d'effectuer le jointoiement sur tout le sol/mur.

LISTE DES DÉTERGENTS À BASE ACIDE

Suivre attentivement le mode d'emploi du fabricant indiqué sur l'emballage.
Tester préalablement sur les dalles avant emploi, en particulier sur des produits semi-polis ou polis.

Nom du détergent	Producteur
Keranet	Mapei
Cement Remover	Faberchimica
Deterdek	Fila
Trek	Kiter
Zementschleierentferner	Lithofin
HMK R63	HMK
Solvacid	Geal
Litoclean Plus	Litokol
Bonaclean / Bclean	Bonasystems Italia
Bonadecon (*) / Bdecon (*)	Bonasystems Italia

(*) Spécifique pour matériaux NON résistants aux acides

SI LE NETTOYAGE APRÈS LA POSE N'A PAS ÉTÉ EFFECTUÉ CORRECTEMENT !

Mortier utilisé	Que voit-on	Comment intervenir
MORTIER À BASE DE CIMENT MÉLANGÉ AVEC DE L'EAU	Résidus, tâches brillantes. 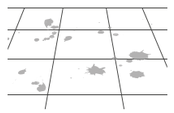	Répéter le nettoyage après la pose, comme indiqué précédemment, à l'aide éventuellement des mêmes détergents mais à une concentration supérieure.
MORTIER ÉPOXYDIQUE BI-COMPOSANT ET RÉACTIF	Auréoles principalement autour des joints. 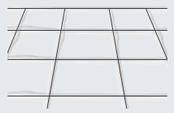	Une fois sec, il est très difficile de l'éliminer, voire même impossible. Contacter le fabricant du mortier.

Protection

Il est de la responsabilité du poseur de pourvoir à la protection du carrelage fini et propre.
La protection du revêtement céramique pendant la période comprise entre la conclusion de la pose et la livraison au maître d'ouvrage est d'autant plus importante qu'une présence importante d'autres opérateurs du bâtiment (peintres, électriciens, maçons, etc.) est prévisible dans l'environnement en question.
La protection du carrelage est effectuée en y appliquant des matériaux de protection adéquats.

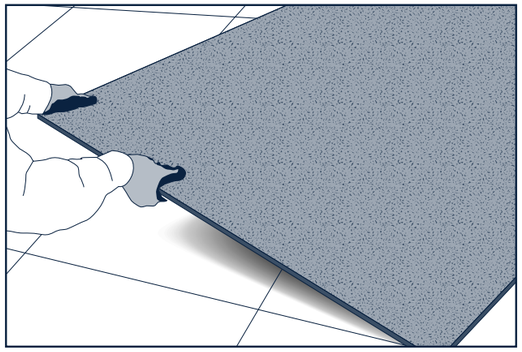

12 Pose d'un panneau d'aggloméré sur le sol posé

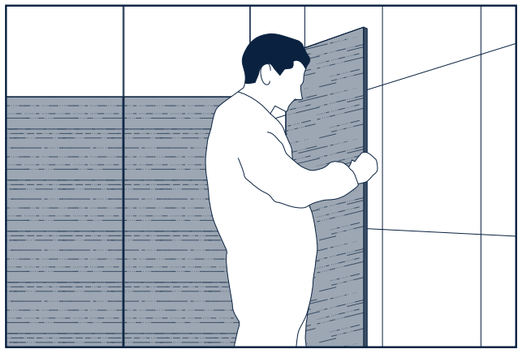

13 Pose d'un carton de protection sur le mur posé

Contrôle et acceptation

Le contrôle d'un carrelage consiste à vérifier la qualité du carrelage lui-même. Les contrôles sont à la charge du maître d'ouvrage, et doivent être effectués avant la mise en service, en présence du concepteur et du poseur.
À l'issue du contrôle, un rapport d'acceptation peut être rédigé par le maître d'ouvrage. Si le contrôle donne un résultat positif, la pose de Kerlite a été effectuée correctement.
Le contrôle d'un carrelage consiste à vérifier ce qui suit :

VÉRIFICATION DE L'ASPECT

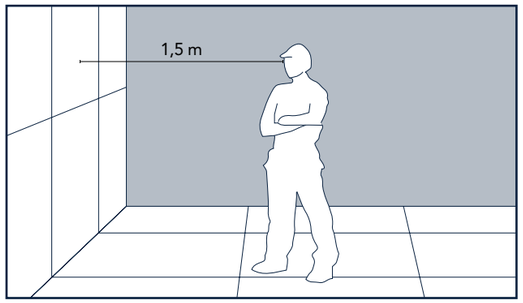

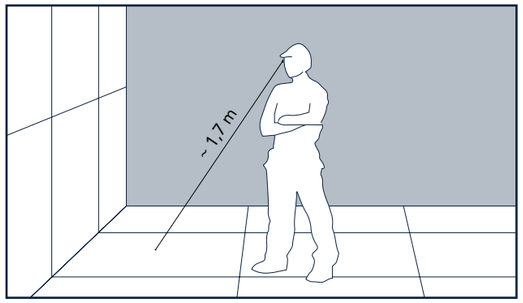

1/2

Un examen visuel du carrelage au sol et mural est effectué, avec observation de la surface à l'œil nu à une distance minimum de 1,5 m et à hauteur d'homme. L'éclairage rasant n'est pas autorisé. Les effets de surface non détectables dans ces conditions ne doivent pas être considérés comme des défauts. Les défauts d'aspect comprennent également la régularité des découpes et des trous éventuellement pratiqués.
La présence de résidus du matériau de pose est également un défaut d'aspect.
Il est rappelé que le poseur doit fournir un carrelage propre dans son intégralité, y compris la surface de Kerlite, les joints, les joints de déformation et les éventuels profilés.
Le processus de nettoyage est considéré comme correctement effectué si une élimination complète de tous les résidus de matériau de pose a été effectuée et qu'il n'y a aucun dommage (par exemple, présence de traces d'attaque chimique ou une abrasion mécanique) au carrelage dans son intégralité et à tous les éléments cités ci-dessus.

VÉRIFICATION DE LA PLANÉITÉ ET DÉNIVELLEMENT

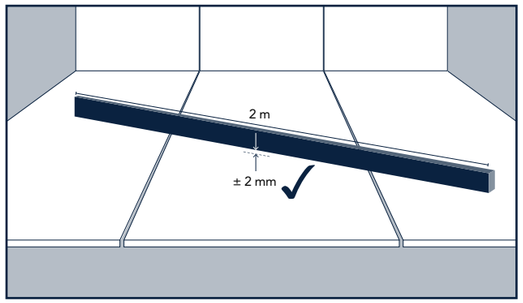

3

La mesure de la planéité s'applique au carrelage au sol et mural. Il est réalisé à l'aide d'une règle d'au moins 2 m, en la posant sur le support dans toutes les directions.
La tolérance admise est de 2 mm.
Pour mesurer le dénivellement, on appuie la règle sur la dalle qui se trouve au niveau le plus haut. La différence de niveau entre la règle en saillie et la surface du carrelage sous-jacent est mesurée au moyen d'une règle calibrée ou d'une autre jauge d'épaisseur.
Le dénivellement maximum admissible dépend de l'ampleur du joint :
- 1 mm max pour joints jusqu'à 6 mm ;
- 2 mm max pour joints supérieurs ou égaux à 6 mm.

La vérification doit être effectuée de manière aléatoire sur plusieurs joints.

VÉRIFICATION ADHÉRENCE

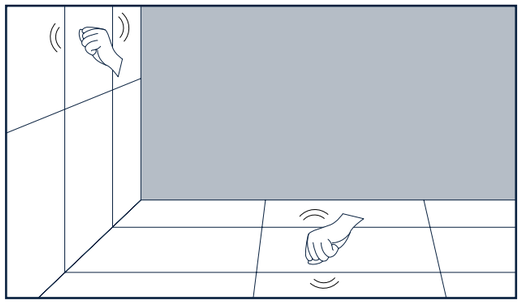

4

La vérification consiste en une inspection du carrelage également par percussion dans le but de s'assurer qu'il n'y a pas de détachements en cours ou même naissants.

VÉRIFICATION JOINTS ET JOINTOIEMENT

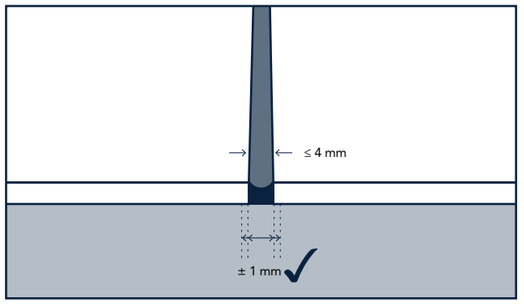

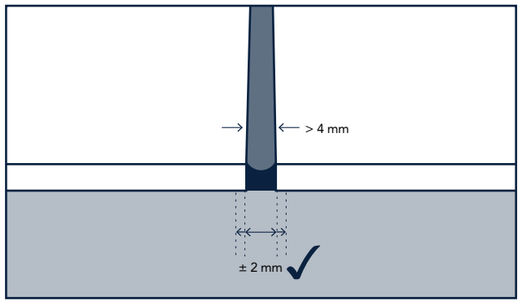

5/6

La vérification s'applique aux carrelages au sol et muraux. Cette vérification consiste en une première évaluation de l'aspect du carrelage, afin de vérifier l'éventuelle présence d'effets indésirables dus à des différences visuellement appréciables dans la largeur du jointoiement.
En l'absence de ces effets, le carrelage est considéré comme conforme.
Dans les zones concernées par ces effets, la largeur peut être vérifiée de manière aléatoire à différents points.
Les tolérances admissibles sont :
- 1 mm pour largeur préconisée de joints jusqu'à 4 mm ;
- 2 mm pour largeur de joints supérieure à 4 mm.

Entretien

L'entretien du carrelage comprend des opérations de nettoyage quotidien. Utiliser de l'eau chaude et un chiffon en microfibre de bonne qualité, type Magic Clean de Bonasystems Italia. De temps en temps, tous les 10-20 jours par ex., et selon l'état du sol, utiliser des détergents neutres très dilués dans de l'eau chaude et qui ne contiennent pas de cires et ne laissent pas de patines brillantes. Sécher à l'aide d'un chiffon en microfibre de bonne qualité. Bien rincer à l'eau à la fin du nettoyage, essuyer avec un deuxième chiffon en microfibre de bonne qualité, type Magic Clean de Bonasystems Italia.

SUPPORT À NETTOYER	PRODUITS À UTILISER	MODE D'EMPLOI
KERLITE 3plus 5plus 6plus DÉCORS	Détergent neutre sans cire (cf. « Liste des détergents »). NE PAS utiliser d'alcool, d'acides, de solvants, de détergents abrasifs, d'éponges ni de paillettes abrasives.	Tel qu'indiqué ci-dessus.

LISTE DES DÉTERGENTS À BASE ACIDE

Suivre attentivement le mode d'emploi du fabricant indiqué sur l'emballage.
Tester préalablement sur les dalles avant emploi, en particulier sur des produits semi-polis ou polis.

Nom du détergent	Producteur
Floor Cleaner Fila Cleaner Pflegereiniger HMK P15 Bonamain + (*) / Bmain + (*) Bonatitania Clean / Btitania Clean Belgres (*) NE PAS utiliser pour le nettoyage de DÉCORS	Faberchimica Fila Lithofian HMK Bonasystems Italia Bonasystems Italia Geal

SI LE NETTOYAGE QUOTIDIEN N'A PAS ÉTÉ EFFECTUÉ AVEC DES DÉTERGENTS APPROPRIÉS.

Support à nettoyer	Que voit-on	Comment intervenir
KERLITE 3plus 5plus 6plus DÉCORS	Tâches opaques à contre-jour / sol plus brillant par rapport aux pièces en stock non posées. 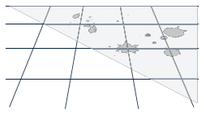 Tâches opaques à contre-jour en contact avec plusieurs liquides. 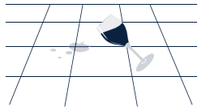 Il reste des traces 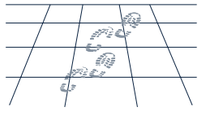	Appliquer un détergent peu acide (type Tile Cleaner de Faberchimica) non dilué et laisser agir pendant 5-10 minutes. Frotter ensuite à l'aide d'un tampon blanc, bien rincer à l'eau claire, récupérer les liquides de rinçage au moyen d'une machine aspire-liquides ou un chiffon et sécher à l'aide d'un chiffon en microfibre de bonne qualité type Magic Clean de Bonasystems Italia.

COMMENT UTILISER EFFICACEMENT KERLITE

NETTOYAGE EXTRAORDINAIRE

SUPPORT À NETTOYER	TYPE DE SALETÉ	PRODUITS À UTILISER	MODE D'EMPLOI	NOM DÉTERGENT	FABRICANT
KERLITE 3plus 5plus 6plus	Café, Coca Cola®, jus de fruits	Détergent à base alcaline	Suivre les indications du fabricant du détergent.	Coloured stain remover PS87 Super Deterjet Eau de Javel	Faberchimica Fila Geal (différents producteurs)
	Graisses, poussière de piétinement, nettoyage à fond	Détergent à base alcaline	Suivre les indications du fabricant du détergent.	PS87 Litonet Intensivreiniger HMK R55 Taski R20-strip Bonadecon / Bdecon Deterflash	Fila Litokol Lithofin HMK Johnsondiversey Bonasystems Italia Geal
	Vin	Détergent oxydant	Suivre les indications du fabricant du détergent.	Oxidant Eau de Javel	Faberchimica (différents producteurs)
	Tartre	Détergent à base acide	Suivre les indications du fabricant du détergent. Tester préalablement sur les dalles, surtout s'il s'agit de dalles semi-polis ou polis.	Viakal	Procter & Gamble
	Rouille	Détergent à base acide	Appliquer le produit dilué directement sur la tache et laisser agir pendant 10 à 20 minutes, puis rincer abondamment. Si nécessaire, répéter l'application. Tester préalablement sur les dalles, surtout s'il s'agit de dalles semi-polis ou polis.	Acide muriatique dilué	(différents producteurs)
	Pneumatiques, traces de crayon, traces de métal	Pâte abrasive	Suivre les indications du fabricant du détergent. Tester préalablement sur les dalles, surtout s'il s'agit de dalles semi-polis ou polis.	Polishing cream Vim clorex Detergum (*) (*) NE PAS utiliser sur produits semi-polis ou polis.	Faberchimica Guaber Zep Italia
	Encre, feutre	Détergent à base de solvant	Appliquer le solvant pur directement sur la tache et laisser agir pendant 15/30 secondes environ. Si nécessaire, répéter l'application. Pour « Coloured stain remover », suivre les indications du fabricant.	Diluant nitro Essence de térébenthine Coloured stain remover	(différents producteurs) (différents producteurs) Faberchimica
	Saleté des joints	Détergent pour joints	Suivre les indications du fabricant du détergent.	Fuganet Fugenreiniger	Fila Lithofin
DÉCORS	N'importe lequel	Détergent neutre sans cire	Utiliser de l'eau et un détergent neutre sans cire. NE PAS utiliser d'alcool, d'acides, de solvants, de détergents abrasifs, d'éponges ni de paillettes abrasives.	Floor Cleaner Fila Cleaner Pflegereiniger HMK P15 Bonatitania Clean / Btitania Clean Belgres	Faberchimica Fila Lithofin HMK Bonasystems Italia Geal

ANNEXES COLLES ET PROFILÉS

MORTIERS-COLLES

Comme pour tous les matériaux de construction qui doivent être collés, pour Kerlite aussi, il n'existe pas de colle universelle adaptée à la pose sur chaque support. Le choix du type de colle doit être effectué en fonction des données de conception suivantes :
- environnement de destination (et conditions environnementales au moment de la pose) ;
- type de support ;
- typologie de Kerlite ;
- format des dalles utilisées.

Afin de faciliter les concepteurs, nous avons collecté ci-après les indications des principaux fabricants de mortiers-colles sur la base des données décrites ci-dessus. Il convient de noter que ce qui a été rapporté a été fourni par les fabricants, qui garantissent ce qui est déclaré ; pour toute explication ou de plus amples détails, il est possible de contacter directement les fabricants respectifs (références au chapitre « Adresses utiles » page 56).

SUIVRE RIGOUREUSEMENT TOUTES LES INFORMATIONS, INSTRUCTIONS ET PRESCRIPTIONS DONNÉES PAR LES FABRICANTS DE MORTIERS-COLLES AVEC UNE ATTENTION PARTICULIÈRE AUX DÉLAIS DE « PIÉTONNEMENT LÉGER ET JOINTOIEMENT» ET DE « MISE EN EXERCICE » REPORTÉES SUR LES FICHES SUIVANTES.

POSE AVEC COLLE MURALE

Situations d'application aussi bien pour les interventions de nouvelle construction que de restructurations avec pose en superposition sur revêtements préexistants.

INTÉRIEUR	RÉSIDENTIEL ET COMMERCIAL n'importe quel environnement	3plus	Enduit traditionnel, enduit au plâtre, placoplatre, panneaux fibrociment.	Page 42
		5plus	Béton, vieux carreaux, marbre, pierres.	Page 44
		6plus	Panneaux agglomérés en bois, métal.	Page 45
EXTÉRIEUR	RÉSIDENTIEL ET COMMERCIAL n'importe quel environnement	3plus	Enduit	Page 46
		5plus		
		6plus	Béton	Page 47

POSE AVEC COLLE AU SOL

Situations d'application aussi bien pour les interventions de nouvelle construction que de restructurations avec pose en superposition sur sols préexistants.

INTÉRIEUR	RÉSIDENTIEL Cuisines, salles de bain, salons et tout autre environnement résidentiel.	3plus	Chapes à base de ciment, à base de sulfate de calcium et chauffantes, autolissantes, béton, vieux carreaux, marbre et pierres.	Page 48
	COMMERCIAL LÉGER Bureaux, bureaux ouverts au public, salles d'attente, magasins, toilettes publiques, zones de copropriété communes, salles de restaurant, salles d'exposition de voitures, bars, cinémas, dispensaires/cliniques, chambres d'hôtel et salles de bains d'hôtel. Dans les zones avec des passages obligatoires, l'utilisation de produits avec finition Glossy - Touch n'est pas recommandée.	5plus	Bois, pvc, caoutchouc, linoléum, métal, résine.	Page 50
		6plus		
	COMMERCIAL INTENSIF Zones communes des centres commerciaux, halls d'hôtel, cantines, restauration rapide, discothèques, hôpitaux, écoles, musées, lieux de culte, aéroports, gares à l'exception de zones soumises au passage de charges lourdes concentrées (par exemple, chariots à roues rigides).	5plus	Chapes à base de ciment, à base de sulfate de calcium et chauffantes, autolissantes, béton, vieux carreaux, marbre et pierres.	Page 48
		6plus	Bois, pvc, caoutchouc, linoléum, métal, résine.	Page 50
EXTÉRIEUR NON CARROSSABLE	À condition que les surfaces soient couvertes (loggias, balcons couverts, etc.) et parfaitement imperméabilisées. Il est conseillé d'utiliser des formats dont les côtés ne sont pas supérieurs à 120 cm.	3plus	Chapes à base de ciment, à base de sulfate de calcium et chauffantes, autolissantes, béton, vieux carreaux, marbre et pierres.	Page 48
		5plus		
		6plus	Bois, pvc, caoutchouc, linoléum, métal, résine.	Page 50
	À condition que des matelas de découplage certifiés appropriés par leur fabricant.	5plus	Matelas de découplage certifié adapté à cette utilisation prévue par le fabricant	Page 51
		6plus		

La finition Glossy - Touch est recommandée, en plus des revêtements, également pour les sols dans les environnements résidentiels ou commerciaux légers non soumis à des contraintes élevées, où des prestations antidérapantes ne sont pas requises. La présence sporadique de petites irrégularités ou de petits points sur la surface est une caractéristique du matériau et de son élaboration particulière.
Si le produit est placé en contact direct avec l'extérieur, il est recommandé d'utiliser des solutions de protection afin d'éviter les rayures.
Les produits avec des finitions particulières peuvent prévoir des limitations dans les utilisations prévues. Contrôler dans le catalogue de la collection.

ANNEXES COLLES ET PROFILÉS

GUIDE À LA LECTURE DE L'ANNEXE

Selon la D.T.	Fabricant	Format dalles (cm)	Produit (*) (****)	Apprêt éventuel (*) (****)	Rapport de mélange (**)	Classe (*)	Rendu théorique (*)	Piétinement et jointoiement (***)	Mise en exercice (***)	Pose (*)
01	02	03	04	05	06	07	08	09	10	11

01_ Le directeur des travaux doit évaluer s'il faut utiliser sur le chantier un mortier-colle à prise normale ou à prise rapide.

02_ Liste des fabricants de mortiers-colles.

03_ Les formats en cm des dalles sont indiqués sur la base du mortier-colle préconisé par le fabricant.

04_ Liste des mortiers-colles préconisés par les fabricants en fonction de la destination et du format des dalles.

05_ Liste des apprêts à appliquer éventuellement avant le mortier-colle, selon les préconisations des fabricants en fonction de l'utilisation prévue.

06_ Indication du rapport de mélange d'une unité de produit (un sac, un seau, etc.) pour obtenir les caractéristiques annoncées par le fabricant.

07_ Indication de la classe du mortier-colle selon la norme UNI EN 12004 (cf. Fiche sous « Les Mortiers-colles).

08_ Indication des m² de dalles posées avec une seule unité de produit préparée selon le rapport de mélange.

09_ Indication du temps de séchage obligatoire avant de pouvoir piétiner le sol posé et exécuter le jointoiement.

10_ Indication du temps qui doit s'écouler avant de mettre en service le sol carrelé, c'est-à-dire les sollicitations statiques et/ou dynamiques.

11_ Indication de la méthode de pose et des caractéristiques du peigne à utiliser en fonction de la colle.

LES MORTIERS-COLLES
Les mortiers-colles sont classés en TROIS GROUPES, en fonction de leur composition chimique et selon la norme UNI EN 12004 :
À BASE DE CIMENT (C) : mélange de liants hydrauliques, d'agrégats et d'additifs organiques (remarque : à mélanger avec de l'eau ou avec un additif liquide juste avant utilisation)
RÉACTIFS (R) : mélange de résine synthétique, charges minérales et additifs organiques dont la prise s'effectue par réaction chimique (remarque : colles sous la forme d'un ou plusieurs composants)
EN DISPERSION (D) : mélange d'un ou plusieurs agents liants organiques sous forme de dispersion polymérique aqueuse, d'additifs organiques et de charges minérales (remarque : le mélange est prêt à l'emploi)
En fonction de leurs caractéristiques, les mortiers-colles sont classés en :
Classe 1 : colles avec valeurs d'adhérence normale
Classe 2 : colles avec valeurs d'adhérence améliorées
Il y a trois classes optionnelles :
Classe F : colles rapides
Classe T : colles résistantes au glissement
Classe E : colles à temps ouvert allongé
Seulement pour les mortiers-colles à base de ciment, une quatrième classe optionnelle a été définie, celle des colles DÉFORMABLES (S), divisées en fonction de la valeur de la déformation transversale, selon la norme UNI EN 12002 :
Classe S1 : colles déformables
Classe S2 : colles hautement déformables

Annexe A.1a

POSE MURALE EN INTÉRIEUR

3plus **5plus** **6plus**

Support : enduit traditionnel, enduit au plâtre, placoplatre, panneaux fibrociment.

Selon la D.T.	Fabricant	Format dalles (cm)	Produit (*) (****)	Apprêt éventuel (*) (****)	Rapport de mélange (**)	Classe (*)	Rendement théorique (*)	Piétinement léger et jointoiement (***)	Mise en exercice (***)	Pose (*)
Pour les situations où l'utilisation de mortier-colle à prise normale est conseillée.	MAPEI	Jusqu'à 120x120	KERAFLEX MAXI S1	OBLIGATOIRE pour surfaces à base de plâtre ou anhydride ou absorbant : Primer G	1 sac (25 kg) + 7,2/7,7 litres d'eau	C2 TE S1	7 m²	8 heures	14 jours	Pose avec double encollage
			ULTRALITE S1		1 sac (15 kg) + 8,4/8,7 litres d'eau	C2 TE S1				
		100x300 ; 120x260	ULTRALITE S2		1 sac (15 kg) + 5,9/6,2 litres d'eau	C2 E S2	6,3 m²			
			KERABOND + ISOLASTIC		1 sac (25 kg) + 8,5 kg d'ISOLASTIC	C2 E S2	6,5 m²			
	KERAKOLL	Tous les formats	H40 NO LIMITS	Pour surfaces à base de plâtre : Primer A Eco	Gris 1 sac (25 kg) de 7,1 à 8,5 litres d'eau	C2 TE	6 m²	20 heures	3 jours	
					Blanc 1 sac (25 kg) de 7,1 à 9,5 litres d'eau					
			H40 EXTREME	Pour surfaces à base de plâtre : SLC ECO EP 21	1 seau (10 kg)	R2	4 m²	4 heures	12 heures	
	LATICRETE	Tous les formats	254 PLATINUM	Non nécessaire pour fabricant	1 sac (25 kg) + 6 litres d'eau	C2 TE S1	5 m²	1 jour	7 jours	
	LITOKOL	Jusqu'à 50x100	SUPERFLEX K77	Pour surfaces à base de plâtre ou anhydride absorbant ou polies : Primer C ou Primer X94	1 sac (20 kg) + 6,4 litres d'eau	C2 TE S1	5,5 m²	1 jour	7 jours	
			POWERFLEX K50		1 sac (20 kg) + 5,8 litres d'eau		5 m²			
		Tous les formats	HyperFLEX K100		1 sac (20 kg) + 6/6,4 litres d'eau	C2 TE S2	5,5 m²			
	PCI - BASF	Tous les formats	PCI FLEXMOERTEL S2	Pour surfaces à base de plâtre : PCI GISOGRUND	1 sac (20 kg) + de 5,4 à 6 litres d'eau	C2 TE S2	2 m²	12 heures	3 jours	
	SAINT-GOBAIN / WEBER	Tous les formats	WEBER.COL UltraGres Evo	Pour surfaces à base de plâtre : WEBER.PRIM PF15	1 sac (25 kg) + 6,7/8 litres d'eau	C2 TE S1	6 m²	8 heures	14 jours	
			WEBER.COL UltraGres 400							
			WEBER.COL ProGres Top S1							
			WEBER.COL UltraGres Light		1 sac (15 kg) + 7,8 litres d'eau					
	ARDEX	Tous les formats	ARDEX X 77 microtec + ARDEX E 90	Pour surfaces à base de plâtre : ARDEX P 51	1 sac (25 kg) + 1 seau ARDEX E 90 (4,5 kg) + 9 litres d'eau	C2 T(T) E(E) S2	10 m²	8 heures	1 jour	Pose avec encollage simple (spatule de 6 mm)

(*) Indications fournies directement par le fabricant, qui les garantit.
Pour d'éventuelles explications ou de plus amples détails, contacter directement le bureau technique des fabricants respectifs (cf. « Adresses utiles » page 56).
(**) Indications fournies directement par le fabricant, qui les garantit. En présence d'un produit « blanc » et d'un produit « gris », le rapport de mélange pourrait changer.
Pour d'éventuelles explications ou de plus amples détails, contacter directement le bureau technique des fabricants respectifs (cf. « Adresses utiles » page 56).
(***) Valeurs fournies directement par les fabricants et qui les garantissent sur la base de tests en laboratoire effectués à 23° C et à un taux d'humidité relative de 50 %.
Pour des applications dans des situations différentes et pour plus de détails ou d'explications, contacter directement le bureau technique du fabricant (cf. « Adresses utiles » page 56).
(****) Les noms des produits indiqués peuvent varier en fonction des pays destinataires par rapport aux évaluations commerciales du producteur.

ANNEXES COLLES ET PROFILÉS

POSE MURALE EN INTÉRIEUR

3plus **5plus** **6plus**

Support : enduit traditionnel, enduit au plâtre, placoplatre, panneaux fibrociment.

Selon la D.T.	Fabricant	Format dalles (cm)	Produit (*) (****)	Apprêt éventuel (*) (****)	Rapport de mélange (**)	Classe (*)	Rendement théorique (*)	Piétinement léger et jointoiement (***)	Mise en exercice (***)	Pose (*)
Pour les situations où l'utilisation de mortier-colle à prise rapide est conseillée.	MAPEI	Jusqu'à 120x120	KERAQUICK MAXI S1	OBLIGATOIRE pour surfaces à base de plâtre ou anhydride absorbant ou polies : Primer G	Gris 1 sac (25 kg) + 5,5/6 litres d'eau	C2 F S1	6 m²	3 heures	3 jours	Pose avec double encollage
			ULTRALITE S1 QUICK		1 sac (15 kg) + 5,1/5,7 litres d'eau	C2 FTE S1				
		100x300 ; 120x260	ULTRALITE S2 QUICK			C2 FE S2	7 m²			
			ELASTORAPID		Composant A : 1 sacco (25 kg) Composant B : bidon(6,5 kg)	C2 FTE S2	6 m²			
	KERAKOLL	Tous les formats	H40 REVOLUTION	Pour surfaces à base de plâtre : Primer A ECO	Gris 1 sac (25 kg) de 6 à 7 litres d'eau	C2F TE	6 m²	2 heures	1 jour	
					Blanc 1 sac (25 kg) de 6 à 7,3 litres d'eau					
			H40 EXTREME	Pour surfaces à base de plâtre : SLC ECO EP 21	1 seau (10 kg)	R2	4 m²	4 heures	12 heures	
	LATICRETE	Tous les formats	325 RAPID FL	Pour surfaces à base de plâtre : Primer Plus	1 sac (25 kg) + 6/7 litres de latex	C2 TE F	5 m²	6 heures	2 jours	
	LITOKOL	Jusqu'à 50x100	LITOSTONE K99 + LATEXKOL + eau	Pour surfaces à base de plâtre ou anhydride absorbant ou polies : Primer C ou Primer X94	1 sac (20 kg) + 3 litres LATEXKOL + 3 litres d'eau	C2 FE S1	5 m²	6 heures	1 jour	
		Tous les formats	LITOSTONE K99 + LATEXKOL		1 sac (20 kg) + 6 litres LATEXKOL	C2 FE S2				
	PCI - BASF	Tous les formats	PCI FLEXMOERTEL S2 RAPID	Pour surfaces à base de plâtre : PCI GISOGRUND	1 sac (20 kg) + 3,8 litres d'eau	C2 FT S2	5 m²	5 heures	1 jour	
	SAINT-GOBAIN / WEBER	Tous les formats	WEBER.COL UltraGres Fast	Pour surfaces à base de plâtre : WEBER.PRIM PF15	1 sac (25 kg) + 6/6,2 litres d'eau	C2 FTE S1	6 m²	3 heures	1 jour	
	ARDEX	Tous les formats	ARDEX X 77 S microtec + ARDEX E 90	Pour surfaces à base de plâtre : ARDEX P 51	1 sac (25 kg) + 3 kg ARDEX E 90 + 7,5 litres d'eau	C2 FT(T) E S2	10 m²	90 min.	6 heures	Pose avec encollage simple (spatule de 6 mm)

(*) Indications fournies directement par le fabricant, qui les garantit.
Pour d'éventuelles explications ou de plus amples détails, contacter directement le bureau technique des fabricants respectifs (cf. « Adresses utiles » page 56).
(**) Indications fournies directement par le fabricant, qui les garantit. En présence d'un produit « blanc » et d'un produit « gris », le rapport de mélange pourrait changer.
Pour d'éventuelles explications ou de plus amples détails, contacter directement le bureau technique des fabricants respectifs (cf. « Adresses utiles » page 56).
(***) Valeurs fournies directement par les fabricants et qui les garantissent sur la base de tests en laboratoire effectués à 23° C et à un taux d'humidité relative de 50 %.
Pour des applications dans des situations différentes et pour plus de détails ou d'explications, contacter directement le bureau technique du fabricant (cf. « Adresses utiles » page 56).
(****) Les noms des produits indiqués peuvent varier en fonction des pays destinataires par rapport aux évaluations commerciales du producteur.

Annexe A.1b

POSE MURALE EN INTÉRIEUR

3plus **5plus** **6plus**

Support : béton, vieux carreaux, marbre, pierres.

Selon la D.T.	Fabricant	Format dalles (cm)	Produit (*) (****)	Apprêt éventuel (*) (****)	Rapport de mélange (**)	Classe (*)	Rendement théorique (*)	Piétinement léger et jointoiement (***)	Mise en exercice (***)	Pose (*)
Pour les situations où l'utilisation de mortier-colle à prise normale est conseillée.	MAPEI	Jusqu'à 120x120	KERAFLEX MAXI S1	Effectuer un ragréage si nécessaire, sur les supports mentionnés appliquer préventivement ECOPRIM GRIP	1 sac (25 kg) + 7,2/7,7 litres d'eau	C2 TE S1	7 m²	8 heures	14 jours	Pose avec double encollage
			ULTRALITE S1		1 sac (15 kg) + 8,4/8,7 litres d'eau	C2 TE S1				
		100x300 ; 120x260	ULTRALITE S2		1 sac (15 kg) + 5,9/6,2 litres d'eau	C2 E S2	6,3 m²			
			KERABOND + ISOLASTIC		1 sac (25 kg) + 8,5 kg de ISOLASTIC	C2 E S2	6,5 m²			
	KERAKOLL	Tous les formats	H40 NO LIMITS	KERAGRIP ECO	Gris 1 sac (25 kg) de 7,1 à 8,5 litres d'eau	C2 TE	6 m²	20 heures	3 jours	
					Blanc 1 sac (25 kg) de 7,2 à 9,5 litres d'eau					
			H40 EXTREME	Non nécessaire pour fabricant	1 seau (10 kg)	R2	4 m²	4 heures	12 heures	
	LATICRETE	Tous les formats	254 PLATINUM	Non nécessaire pour fabricant	1 sac (25 kg) + 6 litres d'eau	C2 TE S1	5 m²	1 jour	7 jours	
	LITOKOL	Tous les formats	HYPERFLEX K100	Pour vieux carrelages, marbre et pierres : Préparatoin Fond EVO	1 sac (20 kg) + 6/6,4 litres d'eau	C2 TE S2	5,5 m²	1 jour	7 jours	
	PCI - BASF	Tous les formats	PCI FLEXMOERTEL S2	Pour surfaces à base de plâtre : PCI GISOGRUND	1 sac (20 kg) + de 5,4 à 6 litres d'eau	C2 TE S2	2 m²	12 heures	3 jours	
	SAINT-GOBAIN / WEBER	Tous les formats	WEBER.COL ProGres Top S1	Pour vieux carrelages, marbre et pierres : WEBER. FLOOR 4716 Primer	1 sac (15 kg) + 6,7/8 litres d'eau	C2 TE S1	6 m²	8 heures	14 jours	
			WEBER.COL UltraGres Evo							
			WEBER.COL UltraGres 400		1 sac (15 kg) + 7,8 litres de WEBER L50					
			WEBER.COL UltraGres Light							
	ARDEX	Tous les formats	ARDEX X 77 microtec + ARDEX E 90	Pour vieux carrelages, marbre et pierres, en alternative : - ARDEX P 4 - ARDEX X 77 (ragréage sale)	1 sac (25 kg) + 1 seau ARDEX E 90 (4,5 kg) + 9 litres d'eau	C2 T(T) E(E) S2	10 m²	8 heures	1 jour	Pose avec encollage simple (spatule de 6 mm)
Pour les situations où l'utilisation de mortier-colle à prise rapide est conseillée.	MAPEI	Jusqu'à 120x120	KERAQUICK MAXI S1	Effectuer un ragréage si nécessaire, sur les supports mentionnés appliquer préventivement ECOPRIM GRIP	Gris 1 sac (25 kg) + 5,5/6 litres d'eau	C2 FT S1	6 m²	3 heures	1 jour	Pose avec double encollage
			ULTRALITE S1 QUICK		1 sac (15 kg) + 5,1/5,7 litres d'eau	C2 FTE S1				
		100x300 ; 120x260	ULTRALITE S2 QUICK			C2 FE S2	7 m²			
			ELASTORAPID		Composant A : 1 sacco (25 kg) Composant B : bidon (6,5 kg)	C2 FTE S2	6 m²			
	KERAKOLL	Tous les formats	H40 REVOLUTION	Non nécessaire pour fabricant	Gris 1 sac (25 kg) de 6 à 7 litres d'eau	C2F TE	6 m²	2 heures	1 jour	
					Blanc 1 sac (25 kg) de 6 à 7,3 litres d'eau					
			H40 EXTREME		1 seau (10 kg)	R2	4 m²	4 heures	12 heures	
	LATICRETE	Tous les formats	325 RAPID FL	Non nécessaire pour fabricant	1 sac (25 kg) + 6/7 litres de latex	C2 TE F	5 m²	6 heures	2 jours	
	LITOKOL	Tous les formats	LITOSTONE K99 + LATEXKOL	Pour vieux carrelages, marbre et pierres : Préparatoin Fond EVO	1 sac (25 kg) + 6 litres LATEXKOL	C2 FE S2	5 m²	6 heures	1 jour	
	PCI - BASF	Tous les formats	PCI FLEXMOERTEL S2 RAPID	Pour surfaces à base de plâtre : PCI GISOGRUND	1 sac (20 kg) + 3,8 litres d'eau	C2 FT S2	5 m²	5 heures	1 jour	
	SAINT-GOBAIN / WEBER	Tous les formats	WEBER.COL UltraGres Fast	Pour vieux carrelages, marbre et pierres : WEBER. FLOOR 4716 Primer	1 sac (25 kg) + 6/6,2 litres d'eau	C2 FTE S1	6 m²	3 heures	1 jour	
	ARDEX	Tous les formats	ARDEX X 77 S microtec + ARDEX E 90	Pour vieux carrelages, marbre et pierres, en alternative : - ARDEX P 4 - ARDEX X 77 (ragréage sale)	1 sac (25 kg) + 3 kg ARDEX E 90 + 7,5 litres d'eau	C2 FT(T) E S2	10 m²	90 min.	6 heures	Pose avec encollage simple (spatule de 6 mm)

(*) Indications fournies directement par le fabricant, qui les garantit.
Pour d'éventuelles explications ou de plus amples détails, contacter directement le bureau technique des fabricants respectifs (cf. « Adresses utiles » page 56).
(**) Indications fournies directement par le fabricant, qui les garantit. En présence d'un produit « blanc » et d'un produit « gris », le rapport de mélange pourrait changer.
Pour d'éventuelles explications ou de plus amples détails, contacter directement le bureau technique des fabricants respectifs (cf. « Adresses utiles » page 56).
(***) Valeurs fournies directement par les fabricants et qui les garantissent sur la base de tests en laboratoire effectués à 23° C et à un taux d'humidité relative de 50 %.
Pour des applications dans des situations différentes et pour plus de détails ou d'explications, contacter directement le bureau technique du fabricant (cf. « Adresses utiles » page 56).
(****) Les noms des produits indiqués peuvent varier en fonction des pays destinataires par rapport aux évaluations commerciales du producteur.

Annexe A.1c

POSE MURALE EN INTÉRIEUR

3plus **5plus** **6plus**

Support : panneaux agglomérés en bois, métal.

Selon la D.T.	Fabricant	Format dalles (cm)	Produit (*) (****)	Apprêt éventuel (*) (****)	Rapport de mélange (**)	Classe (*)	Rendement théorique (*)	Piétinement léger et jointoiement (***)	Mise en exercice (***)	Pose (*)
Pour les situations où l'utilisation de mortier-colle à prise normale est conseillée.	MAPEI	Tous les formats	ULTRABOND ECO PU 2K	Non nécessaire pour fabricant	1 seau (10 kg)	R2T	3 m²	12 heures	7 jours	Pose avec encollage simple (spatule de 6 mm)
			KERALASTIK			R2				
			KERALASTIC T			R2T				
	KERAKOLL	Tous les formats	SUPERFLEX ECO	Non nécessaire pour fabricant	1 seau (8 kg)	R2T	3 m²	12 heures	3 jours	Pose avec double encollage
	KERAKOLL	Tous les formats	H40 NO LIMITS	KERAGRIP ECO	Gris 1 sac (25 kg) de 7,1 à 8,5 litres d'eau	C2 TE	6 m²	20 heures	3 jours	
					Blanc 1 sac (25 kg) de 7,2 à 9,5 litres d'eau					
			H40 EXTREME	Non nécessaire pour fabricant	1 seau (10 kg)	R2	4 m²	4 heures	12 heures	
	LATICRETE	Tous les formats	LATALASTIK	Non nécessaire pour fabricant	1 seau partie A (5 kg) 1 seau partie B (2 kg)	R2T	3 m²	1 jour	7 jours	
	LITOKOL	Tous les formats	LITOELASTIC EVO	Non nécessaire pour fabricant	1 seau (10 kg)	R2T	4,5 m²	1 jour	5 jours	
	PCI - BASF	Tous les formats	PCI FLEXMOERTEL S2	Pour surfaces à base de plâtre : PCI GISOGRUND	1 sac (20 kg) + de 5,4 à 6 litres d'eau	C2 TE S2	2 m²	12 heures	3 jours	
	SAINT-GOBAIN / WEBER	Tous les formats	WEBER.COL. FIX CR	Non nécessaire pour fabricant	1 seau (10 kg)	R2 T	3 m²	12 heures	2 jours	
	ARDEX	Tous les formats	ARDEX X 77 microtec + ARDEX E 90	ARDEX P 82	1 sac (25 kg) + 1 seau ARDEX E 90 (4,5 kg) + 9 litres d'eau	C2 T(T) E(E) S2	10 m²	8 heures	1 jour	Pose avec encollage simple (spatule de 6 mm)
Pour les situations où l'utilisation de mortier-colle à prise rapide est conseillée.	MAPEI	Tous les formats	KERAQUICK MAXI S1 + LATEX PLUS	Non nécessaire pour fabricant	1 sac (25 kg) + 8,5 kg de LATEX PLUS	C2 FT S2	7 m²	12 heures	7 jours	Pose avec encollage simple (spatule de 6 mm)
	KERAKOLL	Tous les formats	H40 REVOLUTION	KERAGRIP ECO	Gris 1 sac (25 kg) de 6 à 7 litres d'eau	C2F TE	6 m²	2 heures	1 jour	Pose avec double encollage
					Blanc 1 sac (25 kg) de 6 à 7,3 litres d'eau					
			H40 EXTREME	Non nécessaire pour fabricant	1 seau (10 kg)	R2	4 m²	4 heures	12 heures	
	LATICRETE	Tous les formats	LATALASTIK	Non nécessaire pour fabricant	1 seau partie A (5 kg) 1 seau partie B (2 kg)	R2T	3 m²	1 jour	7 jours	
	LITOKOL	Tous les formats	LITOELASTIC	Non nécessaire pour fabricant	1 seau (10 kg)	R2T	3 m²	12 heures	5 jours	
	PCI - BASF	Tous les formats	PCI FLEXMOERTEL S2 RAPID	Pour surfaces à base de plâtre : PCI GISOGRUND	1 sac (20 kg) + 3,8 litres d'eau	C2 FT S2	5 m²	5 heures	1 jour	
	SAINT-GOBAIN / WEBER	Tous les formats	WEBER.COL. FIX CR	Non nécessaire pour fabricant	1 seau (10 kg)	R2 T	3 m²	12 heures	2 jours	
	ARDEX	Tous les formats	ARDEX X 77 S microtec + ARDEX E 90	ARDEX P 82	1 sac (25 kg) + 3 kg ARDEX E 90 + 7,5 litres d'eau	C2 F(F)T E S2	10 m²	90 min.	6 heures	Pose avec encollage simple (spatule de 6 mm)

(*) Indications fournies directement par le fabricant, qui les garantit.
Pour d'éventuelles explications ou de plus amples détails, contacter directement le bureau technique des fabricants respectifs (cf. « Adresses utiles » page 56).
(**) Indications fournies directement par le fabricant, qui les garantit. En présence d'un produit « blanc » et d'un produit « gris », le rapport de mélange pourrait changer.
Pour d'éventuelles explications ou de plus amples détails, contacter directement le bureau technique des fabricants respectifs (cf. « Adresses utiles » page 56).
(***) Valeurs fournies directement par les fabricants et qui les garantissent sur la base de tests en laboratoire effectués à 23° C et à un taux d'humidité relative de 50 %.
Pour des applications dans des situations différentes et pour plus de détails ou d'explications, contacter directement le bureau technique du fabricant (cf. « Adresses utiles » page 56).
(****) Les noms des produits indiqués peuvent varier en fonction des pays destinataires par rapport aux évaluations commerciales du producteur.

Annexe A.2a

POSE MURALE EN EXTÉRIEUR

3plus 5plus 6plus

Support : enduit.

Selon la D.T.	Fabricant	Format dalles (cm)	Produit (*) (****)	Apprêt éventuel (*) (****)	Rapport de mélange (**)	Classe (*)	Rendement théorique (*)	Piétinement léger et jointoiement (***)	Mise en exercice (***)	Pose (*)
Pour les situations où l'utilisation de mortier-colle à prise normale est conseillée.	MAPEI	Jusqu'à 120x120	KERABOND + ISOLASTIC	Non nécessaire pour fabricant	1 sac (25 kg) + 8,5 kg d'ISOLASTIC	C2 E S2	5 m²	8 heures	14 jours	Pose avec double encollage
			ULTRALITE S2		1 sac (15 kg) + 5,9/6,2 litres d'eau	C2 E S2	3 m²			
		120x260 ; 100x300	ULTRABOND ECO PU 2K		1 seau (10 kg)	R2T	2,5 m²	12 heures	7 jours	
			KERALASTIK			R2				
			KERALASTIC T			R2T				
	KERAKOLL	Tous les formats	H40 NO LIMITS	Non nécessaire pour fabricant	Gris 1 sac (25 kg) de 7,1 à 8,5 litres d'eau	C2 TE	6 m²	20 heures	3 jours	
					Blanc 1 sac (25 kg) de 7,2 à 9,5 litres d'eau					
			H40 EXTREME		1 seau (10 kg)	R2	4 m²	4 heures	12 heures	
	LATICRETE	Tous les formats	254 PLATINUM	Non nécessaire pour fabricant	1 sac (25 kg) + 6 litres d'eau	C2 TE S1	5 m²	1 jour	7 jours	
	LITOKOL	Jusqu'à 50x100	HYPERFLEX K100	Non nécessaire pour fabricant	1 sac (20 kg) + 6/6,4 litres d'eau	C2 TE S2	5,5 m²	1 jour	7 jours	
		Tous les formats	LITOELASTIC EVO		1 seau (10 kg)	R2T	4,5 m²		5 jours	
	PCI - BASF	Tous les formats	PCI FLEXMOERTEL S2	Pour surfaces à base de plâtre : PCI GISOGRUND	1 sac (20 kg) + de 5,4 à 6 litres d'eau	C2 TE S2	2 m²	12 heures	3 jours	
	SAINT-GOBAIN / WEBER	Tous les formats	WEBER.COL UltraGres Flex	Non nécessaire pour fabricant	1 sac (20 kg) + 6,4/6,8 litres d'eau	C2 TE S2	6 m²	8 heures	14 jours	
	ARDEX	Tous les formats	ARDEX X 77 microtec + ARDEX E 90	Non nécessaire pour fabricant	1 sac (25 kg) + 1 seau ARDEX E 90 (4,5 kg) + 9 litri di acqua	C2 T(T) E(E) S2	10 m²	8 heures	1 jour	
Pour les situations où l'utilisation de mortier-colle à prise rapide est conseillée.	MAPEI	Jusqu'à 120x120	ULTRALITE S2 QUICK	Non nécessaire pour fabricant	1 sac (15 kg) + 6 litres d'eau	C2 FE S2	4 m²	3 heures	2 jours	Pose avec double encollage
			ELASTORAPID		Composant A : 1 sac (25 kg) Composant B : bidon (6,5 kg)	C2FTES2			1 jour	
	KERAKOLL	Tous les formats	H40 REVOLUTION	Non nécessaire pour fabricant	Gris 1 sac (25 kg) de 6 à 7 litres d'eau	C2F TE	6 m²	2 heures	1 jour	
					Blanc 1 sac (25 kg) de 6 à 7,3 litres d'eau					
			H40 EXTREME		1 seau (10 kg)	R2	4 m²	4 heures	12 heures	
	LATICRETE	Tous les formats	325 RAPID FL	Non nécessaire pour fabricant	1 sac (25 kg) + 6/7 litres de latex	C2 TE F	5 m²	6 heures	2 jours	
	LITOKOL	Jusqu'à 50x100	LITOSTONE K99 + LATEXKOL	Non nécessaire pour fabricant	1 sac (20 kg) + 6 litres LATEXKOL	C2 FE S2	5 m²	6 heures	1 jour	
		Tous les formats	LITOELASTIC EVO		1 seau (10 kg)	R2T	4,5 m²	1 jour	5 jours	
	PCI - BASF	Tous les formats	PCI FLEXMOERTEL S2 RAPID	Pour surfaces à base de plâtre : PCI GISOGRUND	1 sac (20 kg) + 3,8 litres d'eau	C2 FT S2	5 m²	5 heures	1 jour	
	SAINT-GOBAIN / WEBER	Jusqu'à 100x100	WEBER.COL UltraGres Fast	Non nécessaire pour fabricant	1 sac (25 kg) + 6/6,2 litres d'eau	C2 FTE S1	6 m²	3 heures	1 jour	
		Plus de 100x100	WEBER.COL UltraGres Fast + WEBER L50		1 sac (25 kg) + 6/6,2 litres WEBER L50					
	ARDEX	Tous les formats	ARDEX X 77 S microtec + ARDEX E 90	Non nécessaire pour fabricant	1 sac (25 kg) + 3 kg ARDEX E 90 + 7,5 litres d'eau	C2 FT(T) E S2	10 m²	90 min.	6 heures	

(*) Indications fournies directement par le fabricant, qui les garantit.
Pour d'éventuelles explications ou de plus amples détails, contacter directement le bureau technique des fabricants respectifs (cf. « Adresses utiles » page 56).
(**) Indications fournies directement par le fabricant, qui les garantit. En présence d'un produit « blanc » et d'un produit « gris », le rapport de mélange pourrait changer.
Pour d'éventuelles explications ou de plus amples détails, contacter directement le bureau technique des fabricants respectifs (cf. « Adresses utiles » page 56).
(***) Valeurs fournies directement par les fabricants et qui les garantissent sur la base de tests en laboratoire effectués à 23° C et à un taux d'humidité relative de 50 %.
Pour des applications dans des situations différentes et pour plus de détails ou d'explications, contacter directement le bureau technique du fabricant (cf. « Adresses utiles » page 56).
(****) Les noms des produits indiqués peuvent varier en fonction des pays destinataires par rapport aux évaluations commerciales du producteur.

Annexe A.2b

POSE MURALE EN EXTÉRIEUR

3plus 5plus 6plus

Support : béton.

Selon la D.T.	Fabricant	Format dalles (cm)	Produit (*) (****)	Apprêt éventuel (*) (****)	Rapport de mélange (**)	Classe (*)	Rendement théorique (*)	Piétinement léger et jointoiement (***)	Mise en exercice (***)	Pose (*)
Pour les situations où l'utilisation de mortier-colle à prise normale est conseillée.	MAPEI	Jusqu'à 120x120	KERABOND + ISOLASTIC	Non nécessaire pour fabricant	1 sac (25 kg) + 8,5 kg d'ISOLASTIC	C2 E S2	5 m²	8 heures	14 jours	Pose avec double encollage
			ULTRALITE S2		1 sac (15 kg) + 5,9/6,2 litres d'eau	C2 E S2	3 m²			
		120x260 ; 100x300	ULTRABOND ECO PU 2K		1 seau (10 kg)	R2T	2,5 m²	12 heures	7 jours	
			KERALASTIK			R2				
			KERALASTIC T			R2T				
	KERAKOLL	Tous les formats	H40 NO LIMITS	Non nécessaire pour fabricant	Gris 1 sac (25 kg) de 7,1 à 8,5 litres d'eau	C2 TE	6 m²	20 heures	3 jours	
					Blanc 1 sac (25 kg) de 7,2 à 9,5 litres d'eau					
			H40 EXTREME		1 seau (10 kg)	R2	4 m²	4 heures	12 heures	
	LATICRETE	Tous les formats	254 PLATINUM	Non nécessaire pour fabricant	1 sac (25 kg) + 6 litres d'eau	C2 TE S1	5 m²	1 jour	7 jours	
	LITOKOL	Jusqu'à 50x100	HYPERFLEX K100	Non nécessaire pour fabricant	1 sac (20 kg) + 6/6,4 litres d'eau	C2 TE S2	5,5 m²	1 jour	7 jours	
		Tous les formats	LITOELASTIC EVO		1 seau (10 kg)	R2T	4,5 m²		5 jours	
	PCI - BASF	Tous les formats	PCI FLEXMOERTEL S2	Pour surfaces à base de plâtre : PCI GISOGRUND	1 sac (20 kg) + de 5,4 à 6 litres d'eau	C2 TE S2	2 m²	12 heures	3 jours	
	SAINT-GOBAIN / WEBER	Tous les formats	WEBER.COL UltraGres Flex	Non nécessaire pour fabricant	1 sac (20 kg) + 6,4/6,8 litres d'eau	C2 TE S2	6 m²	8 heures	14 jours	
	ARDEX	Tous les formats	ARDEX X 77 microtec + ARDEX E 90	Non nécessaire pour fabricant	1 sac (25 kg) + 1 boîte ARDEX E 90 (4,5 kg) + 9 litres d'eau	C2 T(T) E(E) S2	10 m²	8 heures	1 jour	
Pour les situations où l'utilisation de mortier-colle à prise rapide est conseillée.	MAPEI	Jusqu'à 120x120	ULTRALITE S2 QUICK	Non nécessaire pour fabricant	1 sac (15 kg) + 6 litres d'eau	C2 FE S2	4 m²	3 heures	2 jours	Pose avec double encollage
			ELASTORAPID		Composant A : 1 sac (25 kg) Composant B : bidon (6,5 kg)	C2 FTE S2			1 jour	
	KERAKOLL	Tous les formats	H40 REVOLUTION	Non nécessaire pour fabricant	Gris 1 sac (25 kg) de 6 à 7 litres d'eau	C2 FTE	6 m²	2 heures	1 jour	
					Blanc 1 sac (25 kg) de 6 à 7,3 litres d'eau					
			H40 EXTREME		1 seau (10 kg)	R2	4 m²	4 heures	12 heures	
	LATICRETE	Tous les formats	325 RAPID FL	Non nécessaire pour fabricant	1 sac (25 kg) + 6/7 litres de latex	C2 TE F	5 m²	6 heures	2 jours	
	LITOKOL	Jusqu'à 50x100	LITOSTONE K99 + LATEXKOL	Non nécessaire pour fabricant	1 sac (20 kg) + 6 litres LATEXKOL	C2 FE S2	5 m²	6 heures	1 jour	
		Tous les formats	LITOELASTIC EVO		1 seau (10 kg)	R2T	4,5 m²	1 jour	5 jours	
	PCI - BASF	Tous les formats	PCI FLEXMOERTEL S2 RAPID	Pour surfaces à base de plâtre : PCI GISOGRUND	1 sac (20 kg) + 3,8 litres d'eau	C2 FT S2	5 m²	5 heures	1 jour	
	SAINT-GOBAIN / WEBER	Jusqu'à 100x100	WEBER.COL UltraGres Fast	Non nécessaire pour fabricant	1 sac (25 kg) + 6/6,2 litres d'eau	C2 FTE S1	6 m²	3 heures	1 jour	
		Plus de 100x100	WEBER.COL UltraGres Fast + WEBER L50		1 sac (25 kg) + 6/6,2 litres WEBER L50					
	ARDEX	Tous les formats	ARDEX X 77 S microtec + ARDEX E 90	Non nécessaire pour fabricant	1 sac (25 kg) + 3 kg ARDEX E 90 + 7,5 litres d'eau	C2 FT(T) E S2	10 m²	90 min.	6 heures	

(*) Indications fournies directement par le fabricant, qui les garantit.
Pour d'éventuelles explications ou de plus amples détails, contacter directement le bureau technique des fabricants respectifs (cf. « Adresses utiles » page 56).
(**) Indications fournies directement par le fabricant, qui les garantit. En présence d'un produit « blanc » et d'un produit « gris », le rapport de mélange pourrait changer.
Pour d'éventuelles explications ou de plus amples détails, contacter directement le bureau technique des fabricants respectifs (cf. « Adresses utiles » page 56).
(***) Valeurs fournies directement par les fabricants et qui les garantissent sur la base de tests en laboratoire effectués à 23° C et à un taux d'humidité relative de 50 %.
Pour des applications dans des situations différentes et pour plus de détails ou d'explications, contacter directement le bureau technique du fabricant (cf. « Adresses utiles » page 56).
(****) Les noms des produits indiqués peuvent varier en fonction des pays destinataires par rapport aux évaluations commerciales du producteur.

Annexe A.3a

POSE AU SOL EN INTÉRIEUR/EXTÉRIEUR (◆)

3plus **5plus** **6plus**

Support : chapes à base de ciment, à base de sulfate de calcium et chauffantes, auto-nivelants, béton, vieux carreaux, marbre, pierres.

Selon la D.T.	Fabricant	Format dalles (cm)	Produit (*) (****)	Apprêt éventuel (*) (****)	Rapport de mélange (**)	Classe (*)	Rendement théorique (*)	Piétinement léger et jointoiement (***)	Mise en exercice (***)	Pose (*)
Pour les situations où l'utilisation de mortier-colle à prise normale est conseillée.	MAPEI	Jusqu'à 120x120	KERAFLEX MAXI S1	OBLIGATOIRE pour surfaces à base de plâtre ou anhydride ou absorbant : Primer G	1 sac (25 kg) + 7,2/7,7 litres d'eau	C2 TE S1	3,5 m²	8 heures	14 jours	Pose avec double encollage
			ULTRALITE S1		1 sac (15 kg) + 8,4/8,7 litres d'eau	C2 TE S1				
		120x260 ; 100x300	KERABOND + ISOLASTIC		1 sac (25 kg) + 8,5 kg d'ISOLASTIC	C2 E S2	3,5 m²			
			ULTRALITE S2		1 sac (15 kg) + 5,9/6,2 litres d'eau	C2 E S2				
	KERAKOLL	Tous les formats	H40 NO LIMITS	Pour surfaces à base de plâtre : Primer A ECO	Gris 1 sac (25 kg) de 7,1 à 8,5 litres d'eau	C2 TE	6 m²	20 heures	3 jours	
					Blanc 1 sac (25 kg) de 7,2 à 9,5 litres d'eau					
			H40 EXTREME	Pour surfaces à base de plâtre : SLC ECO EP 21	1 seau (10 kg)	R2	4 m²	4 heures	12 heures	
	LATICRETE	Tous les formats	254 PLATINUM	Non nécessaire pour fabricant	1 sac (25 kg) + 6 litres d'eau	C2 TE S1	5 m²	1 jour	7 jours	
	LITOKOL	Tous les formats	HYPERFLEX K100	Pour surfaces à base de plâtre ou d'anhydride : Préparatoin Fond EVO	1 sac (20 kg) + 6/6,4 litres d'eau	C2 TE S1	5 m²	1 jour	7 jours	
						C2 TE S2	5,5 m²			
	PCI - BASF	Tous les formats	PCI FLEXMOERTEL S2	Pour surfaces à base de plâtre : PCI GISOGRUND	1 sac (20 kg) + de 5,4 à 6 litres d'eau	C2 TE S2	2 m²	12 heures	3 jours	
	SAINT-GOBAIN / WEBER	Tous les formats	WEBER.COL ProGres Top S1	Pour surfaces à base de plâtre : WEBER PRIM PF15. Pour vieux carrelages, marbre et pierres : WEBER.FLOOR 4716 Primer	1 sac (25 kg) + 6,7/8 litres d'eau	C2TES1	6 m²	8 heures	14 jours	
			WEBER.COL UltraGres Evo							
			WEBER.COL UltraGres 400							
			WEBER.COL UltraGres Light		1 sac (25 kg) + 6,7/7 litres de WEBER L50					
	ARDEX	Tous les formats	ARDEX X S 28 New Microtec	Pour surfaces au plâtre ou anhydride absorbant ou polie : ARDEX P 51	1 sac (25 kg) + de 7,5 à 9 litres d'eau	C2 FTE S1	6 m²	4 heures	1 jour	Pose par simple encollage (spatule à dents inclinés de 12 mm ou spatule ARDEX Microtec)

(◆) À condition que les surfaces soient couvertes (loggias, balcons couverts, etc.) et parfaitement imperméabilisées.
Il est conseillé d'utiliser des formats non supérieurs à 120x120 cm.

(*) Indications fournies directement par le fabricant, qui les garantit.
Pour d'éventuelles explications ou de plus amples détails, contacter directement le bureau technique des fabricants respectifs (cf. « Adresses utiles » page 56).

(**) Indications fournies directement par le fabricant, qui les garantit. En présence d'un produit « blanc » et d'un produit « gris », le rapport de mélange pourrait changer.
Pour d'éventuelles explications ou de plus amples détails, contacter directement le bureau technique des fabricants respectifs (cf. « Adresses utiles » page 56).

(***) Valeurs fournies directement par les fabricants et qui les garantissent sur la base de tests en laboratoire effectués à 23° C et à un taux d'humidité relative de 50 %.
Pour des applications dans des situations différentes et pour plus de détails ou d'explications, contacter directement le bureau technique du fabricant (cf. « Adresses utiles » page 56).

(****) Les noms des produits indiqués peuvent varier en fonction des pays destinataires par rapport aux évaluations commerciales du producteur.

POSE AU SOL EN INTÉRIEUR/EXTÉRIEUR (◆)

3plus **5plus** **6plus**

Support : chapes à base de ciment, à base de sulfate de calcium et chauffantes, auto-nivelants, béton, vieux carreaux, marbre, pierres.

Selon la D.T.	Fabricant	Format dalles (cm)	Produit (*) (****)	Apprêt éventuel (*) (****)	Rapport de mélange (**)	Classe (*)	Rendement théorique (*)	Piétinement léger et jointoiement (***)	Mise en exercice (***)	Pose (*)
Pour les situations où l'utilisation de mortier-colle à prise rapide est conseillée.	MAPEI	Jusqu'à 50x100	KERAQUICK MAXI S1	OBLIGATOIRE pour surfaces à base de plâtre ou anhydride ou absorbant : Primer G	Gris 1 sac (25 kg) + 5,5/6 litres d'eau	C2 FT S1	4 m²	3 heures	3 jours	Pose avec double encollage
			ULTRALITE S1 QUICK		1 sac (15 kg) + 5,1/5,7 litres d'eau	C2 FTE S1	3,5 m²			
		Plus de 50x100	ULTRALITE S2 QUICK		1 sac (15 kg) + 5,1/5,7 litres d'eau	C2 FE S2	4 m²			
			ELASTORAPID		Composant A : 1 sacco (25 kg) Composant B : bidon(6,5 kg)	C2 FTE S2				
	KERAKOLL	Tous les formats	H40 REVOLUTION	Pour surfaces à base de plâtre ou d'anhydrite : Primer A Eco	Gris 1 sac (25 kg) de 6 à 7 litres d'eau	C2F TE	6 m²	2 heures	1 jour	
					Blanc 1 sac (25 kg) de 6 à 7,3 litres d'eau					
			H40 EXTREME	Pour surfaces à base de plâtre ou d'anhydrite : SLC ECO EP 21	1 seau (10 kg)	R2	4 m²	4 heures	12 heures	
	LATICRETE	Tous les formats	325 RAPID FL	Pour surfaces à base de plâtre : Primer Plus	1 sac (25 kg) + 6/7 litres de latex	C2 TE F	5 m²	6 heures	2 jours	
	LITOKOL	Tous les formats	LITOSTONE K99 + LATEXKOL	Pour surfaces à base de plâtre ou d'anhydride : Préparatoin Fond EVO	1 sac (20 kg) + 6 litres LATEXKOL	C2 FE S2	5 m²	6 heures	1 jour	
	PCI - BASF	Tous les formats	PCI FLEXMOERTEL S2 RAPID	Pour surfaces à base de plâtre : PCI GISOGRUND	1 sac (20 kg) + 3,8 litres d'eau	C2 FT S2	5 m²	5 heures	1 jour	
	SAINT-GOBAIN / WEBER	Tous les formats	WEBER.COL UltraGres Fast	Pour surfaces à base de plâtre : WEBER PRIM PF15. Pour vieux carrelages, marbre et pierres : WEBER.FLOOR 4716 Primer	1 sac (25 kg) + 6/6,2 litres d'eau	C2 FTE S1	6 m²	3 heures	1 jour	
	ARDEX	Tous les formats	ARDEX X 78 S microtec + ARDEX E 90	Pour surfaces au plâtre ou anhydride absorbant ou polies : ARDEX P 51	1 sac (25 kg) + 3 kg ARDEX E 90 + 7 litres d'eau	C2 FE S2	6 m²	90 min.	6 heures	Pose par simple encollage (spatule à dents inclinés de 10 mm ou spatule ARDEX Microtec)

(◆) À condition que les surfaces soient couvertes (loggias, balcons couverts, etc.) et parfaitement imperméabilisées.
Il est conseillé d'utiliser des formats non supérieurs à 120x120 cm.

(*) Indications fournies directement par le fabricant, qui les garantit.
Pour d'éventuelles explications ou de plus amples détails, contacter directement le bureau technique des fabricants respectifs (cf. « Adresses utiles » page 56).

(**) Indications fournies directement par le fabricant, qui les garantit. En présence d'un produit « blanc » et d'un produit « gris », le rapport de mélange pourrait changer.
Pour d'éventuelles explications ou de plus amples détails, contacter directement le bureau technique des fabricants respectifs (cf. « Adresses utiles » page 56).

(***) Valeurs fournies directement par les fabricants et qui les garantissent sur la base de tests en laboratoire effectués à 23° C et à un taux d'humidité relative de 50 %.
Pour des applications dans des situations différentes et pour plus de détails ou d'explications, contacter directement le bureau technique du fabricant (cf. « Adresses utiles » page 56).

(****) Les noms des produits indiqués peuvent varier en fonction des pays destinataires par rapport aux évaluations commerciales du producteur.

Annexe A.3b

POSE AU SOL EN INTÉRIEUR/EXTÉRIEUR (♦)

3plus **5plus** **6plus**

Support : bois, pvc, caoutchouc, linoléum, métal, résine.

Selon la D.T.	Fabricant	Format dalles (cm)	Produit (*) (****)	Apprêt éventuel (*) (****)	Rapport de mélange (**)	Classe (*)	Rendement théorique (*)	Piétinement léger et jointoiement (***)	Mise en exercice (***)	Pose (*)
Pour les situations où l'utilisation de mortier-colle à prise normale est conseillée.	MAPEI	Tous les formats	ULTRABOND ECO PU 2K	Non nécessaire pour fabricant	1 seau (10 kg)	R2T	2,5 m²	12 heures	7 jours	Pose avec double encollage
			KERALASTIK			R2				
			KERALASTIC T			R2T				
	KERAKOLL	Tous les formats en intérieur	H40 NO LIMITS	KERAGRIP ECO	Gris 1 sac (25 kg) de 7,1 à 8,5 litres d'eau	C2 TE	6 m²	20 heures	3 jours	
					Blanc 1 sac (25 kg) de 7,2 à 9,5 litres d'eau					
		Tous les formats	H40 EXTREME	Non nécessaire pour fabricant	1 seau (10 kg)	R2	4 m²	4 heures	12 heures	
	LATICRETE	Tous les formats	LATALASTIK	Non nécessaire pour fabricant	1 seau partie A (5 kg) 1 seau partie B (2 kg)	R2T	3 m²	1 jour	5 jours	
	LITOKOL	Tous les formats	LITOELASTIC EVO	Non nécessaire pour fabricant	1 seau (10 kg)	R2T	4,5 m²	1 jour	5 jours	
	PCI - BASF	Tous les formats	PCI COLLASTIC	Non nécessaire pour fabricant	Seau de 3 kg (A+B)	R2T	1,5 m²	12 heures	1 jour	Pose avec encollage simple (spatule à dents inclinés de 10 mm)
	SAINT-GOBAIN / WEBER	Tous les formats	WEBER.COL. FIX CR	Non nécessaire pour fabricant	1 seau (10 kg)	R2 T	3 m²	12 heures	2 jours	Pose avec double encollage
	ARDEX	Tous les formats	ARDEX X S 28 New Microtec	ARDEX P 82	1 sac (25 kg) + de 7,5 à 9 litres d'eau	C2 FTE S1	6 m²	4 heures	1 jour	Pose par simple encollage (spatule à dents inclinés de 12 mm ou spatule ARDEX Microtec)
Pour les situations où l'utilisation de mortier-colle à prise rapide est conseillée.	MAPEI	Tous les formats	KERAQUICK MAXI S1 + LATEX PLUS	Non nécessaire pour fabricant	1 sac (25 kg) + 8,5 kg de LATEX PLUS	C2 FT S2	2,5 m²	12 heures	7 jours	Pose avec double encollage
	KERAKOLL	Tous les formats en intérieur	H40 REVOLUTION	KERAGRIP ECO	Gris 1 sac (25 kg) de 6 à 7 litres d'eau	C2F TE	6 m²	2 heures	1 jour	
					Blanc 1 sac (25 kg) de 6 à 7,3 litres d'eau					
		Tous les formats	H40 EXTREME	Non nécessaire pour fabricant	1 seau (10 kg)	R2	4 m²	4 heures	12 heures	
	LATICRETE	Tous les formats	LATALASTIK	Non nécessaire pour fabricant	1 seau partie A (5 kg) 1 seau partie B (2 kg)	R2T	3 m²	1 jour	5 jours	
	LITOKOL	Tous les formats	LITOELASTIC	Non nécessaire pour fabricant	1 seau (10 kg)	R2T	3 m²	12 heures	7 jours	
	PCI - BASF	Tous les formats	PCI COLLASTIC	Non nécessaire pour fabricant	Seau de 3 kg (A+B)	R2T	1,5 m²	3 heures	12 heures	Pose avec encollage simple (spatule à dents inclinés de10 mm)
	SAINT-GOBAIN / WEBER	Tous les formats	WEBER.COL. FIX CR	Non nécessaire pour fabricant	1 seau (10 kg)	R2 T	3 m²	12 heures	2 jours	Pose avec double encollage
	ARDEX	Tous les formats	ARDEX X 78 S microtec + ARDEX E 90	ARDEX P 82	1 sac (25 kg) + 3 kg ARDEX E 90 + 7 litres d'eau	C2 FE S2	6 m²	90 min.	6 heures	Pose avec encollage simple (spatule à dents inclinés de 10 mm ou spatule ARDEX Microtec)

(♦) À condition que les surfaces soient couvertes (loggias, balcons couverts, etc.) et parfaitement imperméabilisées.
Il est conseillé d'utiliser des formats non supérieurs à 120x120 cm.

(*) Indications fournies directement par le fabricant, qui les garantit.
Pour d'éventuelles explications ou de plus amples détails, contacter directement le bureau technique des fabricants respectifs (cf. « Adresses utiles » page 56).

(**) Indications fournies directement par le fabricant, qui les garantit. En présence d'un produit « blanc » et d'un produit « gris », le rapport de mélange pourrait changer.
Pour d'éventuelles explications ou de plus amples détails, contacter directement le bureau technique des fabricants respectifs (cf. « Adresses utiles » page 56).

(***) Valeurs fournies directement par les fabricants et qui les garantissent sur la base de tests en laboratoire effectués à 23° C et à un taux d'humidité relative de 50 %.
Pour des applications dans des situations différentes et pour plus de détails ou d'explications, contacter directement le bureau technique du fabricant (cf. « Adresses utiles » page 56).

(****) Les noms des produits indiqués peuvent varier en fonction des pays destinataires par rapport aux évaluations commerciales du producteur.

Annexe A.4

POSE AU SOL NON CARROSSABLE EN EXTÉRIEUR (*)

5plus **6plus**

Support : matelas de découplage certifié approprié pour cette destination prévue de son fabricant

Selon la D.T.	Fabricant	Format dalles (cm)	Produit (*) (****)	Apprêt éventuel (*) (****)	Rapport de mélange (**)	Classe (*)	Rendement théorique (*)	Piétinement léger et jointoiement (***)	Mise en exercice (***)	Pose (*)
Pour les situations où l'utilisation de mortier-colle à prise normale est conseillée.	KERAKOLL	Tous les formats	H40 NO LIMITS	Non nécessaire pour fabricant	Gris 1 sac (25 kg) de 7,1 à 8,5 litres d'eau	C2 TE	6 m²	20 heures	3 jours	Pose avec double encollage
					Blanc 1 sac (25 kg) de 7,2 à 9,5 litres d'eau					
			H40 EXTREME		1 seau (10 kg)	R2	4 m²	4 heures	12 heures	
	LITOKOL	jusqu'à 100x100	HYPERFLEX K100	Non nécessaire pour fabricant	1 sac (20 kg) + 7 litres d'eau	C2 TE S2	5,5 m²	24 heures	7 jours	
	SAINT-GOBAIN / WEBER	Tous les formats	WEBER.COL ProGres Top S1	Non nécessaire pour fabricant	1 sac (25 kg) + 6,7/8 litres d'eau	C2TES1	6 m²	8 heures	14 jours	
			WEBER.COL UltraGres Evo							
			WEBER.COL UltraGres 400							
			WEBER.COL UltraGres Light		1 sac (25 kg) + 6,7/7 litres de WEBER L50					
Pour les situations où l'utilisation de mortier-colle à prise rapide est conseillée.	KERAKOLL	Tous les formats	H40 REVOLUTION	Non nécessaire pour fabricant	Gris 1 sac (25 kg) de 6 à 7 litres d'eau	C2F TE	6 m²	2 heures	1 jour	Pose avec double encollage
					Blanc 1 sac (25 kg) de 6 à 7,3 litres d'eau					
			H40 EXTREME		1 seau (10 kg)	R2	4 m²	4 heures	12 heures	
	LITOKOL	jusqu'à 100x100	LITOSTONE K99 + LATEXKOL	Non nécessaire pour fabricant	1 sac (25 kg) + 6 litres LATEXKOL	C2 FE S2	5 m²	6 heures	1 jour	
	SAINT-GOBAIN / WEBER	Tous les formats	WEBER.COL UltraGres Fast	Non nécessaire pour fabricant	1 sac (25 kg) + 6/6,2 litres d'eau	C2 FTE S1	6 m²	3 heures	1 jour	

(♦) À condition que les surfaces soient couvertes (loggias, balcons couverts, etc.) et parfaitement imperméabilisées.
Il est conseillé d'utiliser des formats non supérieurs à 120x120 cm.

(*) Indications fournies directement par le fabricant, qui les garantit.
Pour d'éventuelles explications ou de plus amples détails, contacter directement le bureau technique des fabricants respectifs (cf. « Adresses utiles » page 56).

(**) Indications fournies directement par le fabricant, qui les garantit. En présence d'un produit « blanc » et d'un produit « gris », le rapport de mélange pourrait changer.
Pour d'éventuelles explications ou de plus amples détails, contacter directement le bureau technique des fabricants respectifs (cf. « Adresses utiles » page 56).

(***) Valeurs fournies directement par les fabricants et qui les garantissent sur la base de tests en laboratoire effectués à 23° C et à un taux d'humidité relative de 50 %.
Pour des applications dans des situations différentes et pour plus de détails ou d'explications, contacter directement le bureau technique du fabricant (cf. « Adresses utiles » page 56).

(****) Les noms des produits indiqués peuvent varier en fonction des pays destinataires par rapport aux évaluations commerciales du producteur.

ANNEXES COLLES ET PROFILÉS

PROFILÉS DE RACCORDEMENT, DE FINITION ET PIÈCES SPÉCIALES

Voici quelques solutions possibles avec l´emploi de profilés vendus par les principaux fabricants du secteur. Il ne nous a pas été possible, dans les solutions que nous proposons, de spécifier toutes les caractéristiques, en termes de prestations, ou toutes les sections car différentes selon le fabricant. Les représentations graphiques et les indications d'emploi ne sont donc données qu'à titre indicatif.
Pour plus d'informations et pour visionner la gamme complète des différents produits, consulter les données de chaque fabricant reportées brièvement ci-après et de manière plus exhaustive à la page 56 « Adresses utiles ».

PROFILITEC S.p.A.	www.profilitec.com
SCHLÜTER-SYSTEMS ITALIA S.r.l.	www.schlueter-systems.com
WEDI	www.wedi.it
RARE	www.rareboxdoccia.com

PROGRESS PROFILES	www.progressprofiles.com
PROFILPAS	www.profilpas.com
DURAL	www.dural.de/en

Profilés pour portes et plans de travail	Fabricant	Les produits les plus vendus			
Profilé plein		Pour épaisseur mm	3,5	5,5	6,5
	Profilitec	Planotec BP	•	-	-
	Schlüter®-Systems	SCHIENE-STEP, RONDEC-STEP	-	•	•
	Progress Profiles	Protop	•	-	-
Profilé avec ouverture porte dalle		Pour épaisseur mm	3,5	5,5	6,5
	Progress Profiles	Protect J, T, Q	•	-	-
	Schlüter®-Systems	RONDEC-CT	-	•	•

Systèmes douche	Fabricant	Les produits les plus vendus			
Grille en acier inoxydable		Pour épaisseur mm	3,5	5,5	6,5
	Profilitec	Drain griglia	•	•	•
	Schlüter®-Systems	Kerdi-Line-H	•	•	•
	Dural	Vario Line plus VLP-D	-	•	•
	Progress Profiles	Proshower Design	•	•	•
	Wedi	Plano Linea	•	•	-
	Profilpas	Drain Invisible	•	•	-
	Rare	Ad Hoc	•	•	-
Grille avec ouverture porte dalle		Pour épaisseur mm	3,5	5,5	6,5
	Schlüter®-Systems	Kerdi-Line-D	•	•	•
	Dural	Wall Line WLL100	•	•	•
	Progress Profiles	Proshower Tile	•	•	•
	Wedi	Riolito piastrellabile	•	•	-
	Rare	Ad Hoc	•	•	-
Système receveur de douche		Pour épaisseur mm	3,5	5,5	6,5
	Schlüter®-Systems	Kerdi-Shower	-	•	•
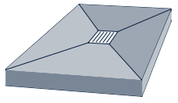	Dural	TILUX	•	•	•
	Wedi	Fundo Primo / Plano	•	•	-
	Progress Profiles	Proshower Kit	•	•	•
	Rare	Ad Hoc	•	•	-

Mur/sol et angle interne	Fabricant	Les produits les plus vendus			
Plinthe		Pour épaisseur mm	3,5	5,5	6,5
	Profilitec	Battiscopa BA	•	•	•
	Schlüter®-Systems	DESIGNBASE-SL	•	•	•
	Progress Profiles	Battiscopa 40	•	•	•
	Profilpas	Metal Line	•	-	-
	Dural	Construct	•	•	-
Profilé plinthe		Pour épaisseur mm	3,5	5,5	6,5
	Profilitec	Battiscopa BT	•	-	-
	Schlüter®-Systems	DILEX-EK	-	•	•
	Progress Profiles	Prointer KL ALL	•	•	•
	Profilpas	Proint	•	-	-
Gaine de raccord minimale		Pour épaisseur mm	3,5	5,5	6,5
	Profilitec	Mosaitec CRM Coflex CR	•	•	•
	Schlüter®-Systems	DILEX-AHK	-	•	•
	Progress Profiles	Proshell D ALL	•	-	-
	Profilpas	Proround/Proint	•	-	-
Gaine de raccord		Pour épaisseur mm	3,5	5,5	6,5
	Profilitec	Mosaitec CRM Coflex CR	•	•	•
	Schlüter®-Systems	DILEX-EHK	-	•	•
	Progress Profiles	Proshell R ALL	•	-	-
	Profilpas	Proround/Proint	•	-	-
Profilé à angle fermé		Pour épaisseur mm	3,5	5,5	6,5
	Profilitec	Sanitec SB	•	•	•
	Schlüter®-Systems	ECK-KHK	•	•	•
	Progress Profiles	Proseal/Proround	•	•	•
	Profilpas	Saniboard	•	-	-
	Dural	Duracove	•	•	-
Profilé à angle droit		Pour épaisseur mm	3,5	5,5	6,5
	Schlüter®-Systems	ECK-KI	•	•	•
	Progress Profiles	Probat	•	•	•
	Profilpas	Saniboard	•	-	-

Joints de dilatation	Fabricant	Les produits les plus vendus			
Joint au sol		Pour épaisseur mm	3,5	5,5	6,5
	Profilitec	Coflex CAJ Coflex CA	•	•	•
	Schlüter®-Systems	Dilex-BWS	•	•	•
	Progress Profiles	Proflex	•	•	•
	Profilpas	Projoint DIL	•	-	-
	Dural	Duraflex	•	•	•
Joint périmétrique		Pour épaisseur mm	3,5	5,5	6,5
	Profilitec	Coflex CAJP	•	•	•
	Schlüter®-Systems	Dilex-BWA	•	•	•
	Progress Profiles	Proflex 5 PR	•	•	•
	Profilpas	Projoint DIL	•	-	-
	Dural	Duraflex SF	•	•	•

LES MURS ET LES REVÊTEMENTS EN KERLITE PEUVENT ÊTRE COORDONNÉS À DES PROFILÉS DISPONIBLES DANS LE COMMERCE

Éléments rapportés et de fermeture	Fabricant	Les produits les plus vendus			
Raccord		Pour épaisseur mm	3,5	5,5	6,5
	Profilitec	Roundjolly RJ	•	•	•
	Schlüter®-Systems	Reno-U	•	•	•
	Progress Profiles	Proslider KL ALL	•	-	-
	Profilpas	Pronivel	•	-	-
Élément rapporté		Pour épaisseur mm	3,5	5,5	6,5
	Profilitec	Linotec Variotec DK	•	•	•
	Schlüter®-Systems	Reno-T	•	•	•
	Progress Profiles	Profloor 24	•	•	•
	Profilpas	Prolevel	•	-	-
	Dural	LPTE	•	•	-
Élément de couverture carré		Pour épaisseur mm	3,5	5,5	6,5
	Profilitec	Squarejolly SJ	•	•	•
	Schlüter®-Systems	Quadec	•	•	•
	Progress Profiles	Projolly Square	•	•	•
	Profilpas	Proangle Q	•	•	-
	Dural	Squareline	•	•	-
Élément de couverture arrondi		Pour épaisseur mm	3,5	5,5	6,5
	Profilitec	Roundjolly RJ	•	•	•
	Schlüter®-Systems	Rondec	•	•	•
	Progress Profiles	Projolly Quart	•	•	•
	Profilpas	Protrim	•	-	-

Profils courbes	Fabricant	Les produits les plus vendus			
Profilé métallique pour coudes		Pour épaisseur mm	3,5	5,5	6,5
	Profilitec	Curveline	•	•	•
	Schlüter®-Systems	Schiene	•	•	•
	Progress Profiles	Curve	•	•	•
	Profilpas	Proflex Line	•	-	-
	Dural	Z-FLEX	•	•	-

Marches et angle extérieur	Fabricant	Les produits les plus vendus			
Profilé marche en porte-à-faux		Pour épaisseur mm	3,5	5,5	6,5
	Schlüter®-Systems	Rondec	•	•	•
	Progress profiles	Prostyle KL10	•	-	-
	Profilpas	Prostep	•	-	-
Profilé marche renforcé		Pour épaisseur mm	3,5	5,5	6,5
	Schlüter®-Systems	TREP-E	•	•	•
	Profilpas	Prostep SMA	•	-	-
	Dural	Durastep	•	•	•
	Progress Profiles	Prostair Acc	•	•	•
	Profilitec	Stairtec FS	•	-	-
Profilé arrondi et moleté		Pour épaisseur mm	3,5	5,5	6,5
	Profilitec	Stairtec FO	•	-	-
	Schlüter®-Systems	TREP-GK	•	•	•
	Progress Profiles	Prostair KL 20	•	-	-
	Profilpas	Prostep	•	-	-
Profilé arrondi		Pour épaisseur mm	3,5	5,5	6,5
	Profilitec	Roundjolly RJ	•	•	•
	Schlüter®-Systems	Rondec	•	•	•
	Progress Profiles	Projolly Quart	•	•	•
	Dural	Teka Step TT	•	•	•
	Profilpas	Protrim	•	-	-
Profilé carré		Pour épaisseur mm	3,5	5,5	6,5
	Profilitec	Squarejolly SJ	•	•	•
	Schlüter®-Systems	Quadec	•	•	•
	Progress Profiles	Projolly Square	•	•	•
	Profilpas	Proangle Q	•	•	-
	Dural	Squareline	•	•	-
Profilé angulaire minimum		Pour épaisseur mm	3,5	5,5	6,5
	Profiltec	Mosaictec RJF	•	•	•
	Schlüter®-Systems	FINEC	•	•	•
	Progress Profiles	Prokerlam LINE	•	-	-
	Profilpas	Probord IPA	•	-	-
Profilé angulaire		Pour épaisseur mm	3,5	5,5	6,5
	Profilitec	Stairtec SE	•	•	•
	Schlüter®-Systems	ECK-K	•	•	•
	Progress Profiles	Proedge	•	•	•
	Profilpas	Procorner	•	-	-
	Dural	Duragard	•	•	-

FICHES TECHNIQUES

CAHIER DES CHARGES

Fourniture de dalles céramiques en Kerlite pour revêtements de sols et murs

CARACTÉRISTIQUES DU PRODUIT

Dalles en Kerlite de grand format, jusqu'à 100x300 cm ou 120x260 cm renforcées avec maille en fibre de verre, de 3,5 mm, 5,5 mm ou 6,5 mm d'épaisseur. Obtenues à partir de matières premières de haute qualité et de pureté (argiles claires, flux feldspathiques et pigments céramiques à haut rendement chromatique), et fabriquées par pressage à sec sur bande de poudres atomisées ensuite frittées par cuisson industrielle à des températures supérieures à 1200° C. Le processus de production innovant de Kerlite permet d'obtenir un produit léger, plat et flexible, mais en même temps compact, non absorbant, antigel, résistant aux taches, aux agressions chimiques et aux variations de température ; l'application de la maille en fibre de verre confère au produit une résistance élevée, une polyvalence extrême et une facilité d'utilisation pour de multiples utilisations dans le monde de l'architecture.

CONFORMITÉ AUX NORMES EN 14411-G / ISO 13006-G

Toutes les collections sont conformes aux normes requises pour le premier choix en Italie et en Europe UNI EN 14411-G et au niveau international ISO 13006-G.

CERTIFICATIONS DE QUALITÉ ET ÉCOLOGIQUES

Le maintien des caractéristiques du produit est garanti par le système de gestion de la qualité mis en place par Cotto d'Este - Panariagroup dans ses centres de production et certifié selon la norme UNI EN ISO 9001. La collection est fabriquée dans des centres de production dotés de systèmes de gestion environnementale certifiés UNI EN ISO 14001 (norme reconnue au niveau international) et EMAS (Règlement CE 1221/09 - système européen de management environnemental et d'éco-audit).
La collection contribue à remplir les critères visant à obtenir les crédits LEED. Les produits ne contiennent pas de COV (substances organiques volatiles) et ont obtenu la certification GREENGUARD GOLD. La déclaration environnementale de produit (EPD) de type III spécifique est disponible, certifiée par un tiers indépendant conformément aux normes ISO EN 14025 et EN 15804, qui communique de manière transparente les performances environnementales des collections individuelles sur la base d'une analyse du cycle de vie (LCA).

CARACTÉRISTIQUES ANTIBACTÉRIENNES

Grâce à la technologie antibactérienne Protect, les dalles de la plupart des collections Cotto d'Este bénéficient d'une protection continue, efficace et durable contre la prolifération des bactéries, testées et certifiées selon les normes ISO 22196 ou ASTM E3031. Faire référence aux catalogues de collection.

DESCRIPTION COMMERCIALE DU PRODUIT						
Collection	Faire référence aux catalogues de collection.					
Couleurs	Faire référence aux catalogues de collection.					
Formats*	**120x260 cm**	**120x120 cm**	**100x300 cm**	**100x250 cm**	**100x100 cm**	**60x120 cm**
	60x60 cm	**50x150 cm**	**50x100 cm**	**50x50 cm**	**33x300 cm**	**30x240 cm**
	20x180 cm	**20x120 cm**				
Surfaces	Faire référence aux catalogues de collection.					
Bords	Rectifiés					
Épaisseurs	**Kerlite 3plus:** 3,5 mm					
	Kerlite 5plus: 5,5 mm					
	Kerlite 6plus: 6,5 mm					

(*) Pour les mises à jour sur les formats, reportez-vous aux catalogues de chaque collection.

CARACTÉRISTIQUES TECHNIQUES

CARACTÉRISTIQUES TECHNIQUES	MÉTHODE D'ESSAI	CONDITIONS REQUISES ISO 13006-G - EN 14411-G GROUPE BIA UGL	VALEURS MOYENNES 3plus - 5plus - 6plus
Absorption d'eau	**ISO 10545-3**	≤ 0,5%	**0,1% (*)**
Résistance à la flexion	**ISO 10545-4**	≥ 35 N/mm^2	**50 N/mm^2**
Résistance à l'abrasion profonde	**ISO 10545-6**	≤ 175 mm^3	**Conforme**
Dilatation thermique linéaire	**ISO 10545-8**	**Caractéristique non prévue**	**α ≤ 7 x 10^{-6} °C^{-1}**
Résistance aux chocs thermiques	**ISO 10545-9**	**Aucune altération**	**Résistant**
Résistance à l'attaque chimique (**)	**ISO 10545-13**	**Tel qu'indiqué par le producteur**	**LA - HA Résistant** **LB - HB** Glossy - Touch
Résistance aux taches	**ISO 10545-14**	**Classe 3 min.**	**5 Résistant** ≥ **3** Glossy - Touch Soft (Over 3plus)
Résistance au gel	**ISO 10545-12**	**Aucune altération**	**Résistant**
Réaction au feu	**EN 13823**	CPR (UE) 305/2011, 2000/147/CE, UNI EN 13501-1	**Classe A2-s1,d0 (revêtement)**
	EN 9239-1		**Classe A2$_{fl}$-s1 (sol)**
Caractéristiques dimensionnelles	**Longueur et largeur**	**ISO 10545-2**	**Rect. :** ± 0,3%, max ± 1 mm	**Conforme**
	Rectitude des côtés	**ISO 10545-2**	**Rect. :** ± 0,3%, max ± 0,8 mm	**Conforme**
	Orthogonalité	**ISO 10545-2**	**Rect. :** ± 0,3%, max ± 1,5 mm	**Conforme**
	Planéité	**ISO 10545-2**	**Rect. :** ± 0,4%, max ± 1,8 mm	**Conforme**
	Épaisseur	**ISO 10545-2**	± 5%, max ± 0,5 mm	**Conforme**

(*) Valeur se rapportant uniquement au matériau céramique.
(**) Exception faite de l'acide fluorhydrique et de ses dérivés

ADRESSES UTILES

Les sociétés mentionnées dans ce manuel sont le fruit de choix internes, aussi ne sont-elles que conseillées et non pas imposées.

COLLES

MAPEI S.p.A.
Via Cafiero 22
20158 Milano (MI) - Italie
Tél. +39 02 37673
www.mapei.it

KERAKOLL S.p.A
Via dell'Artigianato, 9
41049 Sassuolo (MO) - Italie
Tél. +39 0536 811516
www.kerakoll.com

LATICRETE S.r.l.
Piazza Martiri, 7
19020 Brugnato (SP) - Italie
Tél. +39 0187 897470
Fax +39 0187 896881
e-mail info@laticrete.it
www.laticrete.it

LITOKOL S.p.A
Via G. Falcone, 13/1
42048 Rubiera (RE) - Italie
Tél. +39 0522 622811
Fax. +39 0522 620150
e-mail info@litokol.it
www.litokol.it

WEBER SAINT-GOBAIN
Via Sacco e Vanzetti, 54
41042 Fiorano Modenese (MO) - Italie
Tél. +39 0536 837111
e-mail info@e-weber.it
www.e-weber.it

PCI - BASF Construction
Chemicals Italia S.p.A
Via Vicinale delle corti, 21
31100 Treviso (TV) - Italie
Tél. +39 0422 304251
e-mail info@vittoriorossi.it
www.basf-cc.it

ARDEX S.r.l
Via Alessandro Volta, 73
(Località Pigna)
25015 Desenzano del Garda (BS) - Italie
Tél. +39 0309 119952
www.ardex.it

CARRELETTE À RÈGLE

SIGMA S.n.c.
Via A. Gagliani, 4
47813 Igea Marina Bellaria (RN) - Italie
Tél. +39 0541 330103
Fax +39 0541 330422
www.sigmaitalia.com

RAIMONDI S.r.l.
Via Dalla Casta, 300/A
41100 Modena (MO) - Italie
Tél. +39 059 280888
Fax +39 059 282808
www.raimondiutensili.it

PROFILÉS ET PIÈCES SPÉCIALES

PROFILITEC S.p.A.
Via Scotte, 3
36033 Isola Vicentina (VI) - Italie
Tél. +39 0444 268311
e-mail profilitec@profilitec.com
www.profilitec.com

SCHLÜTER-SYSTEMS Italia S.r.l.
Via Bucciardi 31/33
41042 Fiorano Modenese (MO) - Italie
Tél. +39 0536 914511
Fax +39 0536 911156
www.schlueter-systems.com

PROGRESS PROFILES S.p.A.
Via Le Marze, 7
31011 Asolo (TV) - Italie
Tél. +39 0423 950398
Fax +39 0423 950979
www.progressprofiles.com

PROFILPAS S.p.A.
Via Einstein, 38
35010 Cadoneghe (PD) - Italie
Tél. +39 049 8878411
Fax +39 049 706692
www.profilpas.com

DURAL GmbH & Co.
Via Castiglione, 44
40124 Bologna (BO) - Italie
Tél. +39 380 5884442
Fax +39 051 4122825
e-mail g.guerra@dural.com
www.dural.com

WEDI ITALIA S.r.l.
Via Redipuglia, 32
20035 Lissone (MI) - Italie
Tél. +39 0392 459420
www.wedi.it

RARE S.r.l
Via delle Brughiere, 12
21050 Cairate (VA) - Italie
Tél. +39 0331 360360
Fax +39 0331 360168
www.rareboxdoccia.com

ENDUITS

FASSA BORTOLO S.p.A.
via Lazzaris, 3
31027 Spresiano (TV) - Italie
Tél. +39 0422 7222
Fax +39 0422 887509
www.fassabortolo.com

FORNACI CALCI GRIGOLIN S.p.A.
via Foscarini, 2
31040 Nervesa della Battaglia (TV) - Italie
Tel. 800350907
www.fornacigrigolin.it

TRÉPAN / DISQUES DIAMANTÉS ET ABRASIFS / POINTES ET FORETS POUR PERCEUSES

DIAMANT CENTER - TYROLIT S.r.l.
Via Valle d'Aosta, 12
41049 Sassuolo (MO) - Italie
Tél. +39 0536 808166
Fax +39 0536 808211
www.diamantcenter.it

MONTOLIT S.p.A.
Via Turconi, 25
21050 Cantello (VA) - Italie
Tel. +39 0332 419211/417744
e-mail info@montolit.com
www.montolit.com

RAIMONDI S.r.l.
Via Dalla Casta, 300/A
41100 Modena (MO) - Italie
Tél. +39 059 280888
Fax +39 059 282808
www.raimondiutensili.it

RUBI ITALIA S.r.l.
Via Radici in Piano, 596/A
41049 Sassuolo (MO) - Italie
Tél. +39 0536 810984
Fax +39 0536 810987
www.rubi.com

WÜRTH S.r.l.
Via Stazione, 51
39044 Egna (BZ) - Italie
Tél. +39 06 90779001
Fax +39 06 90386201
www.eshop.wuerth.it

DÉTERGENTS

MAPEI S.p.A.
Via Cafiero 22
20158 Milano (MI) - Italie
Tél. +39 02 37673
www.mapei.it

FABERCHIMICA S.r.l.
via G. Ceresani, 10 - Località Campo d'Olmo 60044
Fabriano (AN) - Italie
Tél. +39 0732 627178
www.faberchimica.com

FILA Industria Chimica S.p.A.
via Garibaldi, 32
35018 S. Martino dei Lupari (PD) - Italie
Tél. +39 049 9467300
www.filachim.it

ZEP Italia S.r.l.
via Nettunese, Km 25,000
04011 Aprilia (LT) - Italie
Tél. +39 06 926691
www.zepitalia.it

ADRESSES UTILES

DÉTERGENTS

JOHNSONDIVERSEY S.p.A.
via Meucci, 40
20128 Milano (MI) - Italie
Tél. +39 0373 2051
www.johnsondiversey.com

KITER S.r.l.
via Assiano, 7/B
20019 Settimo Milanese (MI) - Italie
Tél. +39 02 3285220
www.kiter.it

GEAL S.r.l.
via Settola, 121
51031 Agliana (PT) - Italie
Tél. +39 0574 750365
www.geal-chim.it

FEDERCHEMICALS S.r.l.
via G. Borsi, 2
25128 - Brescia (BS) - Italie
Tél. +39 030 3390880
Fax +39 030 3385580
www.federchemicals.it

LITHOFIN-Producte GmbH
Postfach 1134,
D-73236 Wendlingen (D)
Tel. 0049 07024/940320
www.lithofin.de
Vertrieb für Österreich:
CT-Austria Ges.m.b.H. A-1230 Wien
Tél. +43 01 8673434

HMK - MÖLLER-CHEMIE
Benelux GmbH - Linge 4
NL-2105 WB Heemstede (NL)
Tél. +31 0252 220222
www.moellerchemie.de

BONASYSTEMS ITALIA S.r.l.
Via Borgo S. Chiara, 29
30020 Torre di Mosto (VE) - Italie
Tél. +39 0421 325691
Fax +39 0421 324232
www.bonasystemsitalia.it

LITOKOL S.p.A
Via G. Falcone, 13/1
42048 Rubiera (RE) - Italie
Tél. +39 0522 622811
Fax. +39 0522 620150
e-mail info@litokol.it
www.litokol.it

SPATULES DENTÉES / TALOCHES CAOUTCHOUTÉES

RAIMONDI S.r.l.
Via Dalla Casta, 300/A
41100 Modena (MO) - Italie
Tél. +39 059 280888
Fax +39 059 282808
www.raimondiutensili.it

CARRELETTE / COUPE-VERRE ÉPONGE DIAMANTÉE

BOHLE ITALIA S.r.l.
Via Cavallotti, 28
20081 Abbiategrasso (MI) - Italie
Tél. +39 02 94967790
Fax +39 02 94609011
www.bohle-group.com/it

WÜRTH S.r.l.
Via Stazione, 51
39044 Egna (BZ) - Italie
Tél. +39 06 90779001
Fax +39 06 90386201
www.eshop.wuerth.it

MATELAS DE DÉSOLIDARISATION, INSONORISANTS, ETC.

SCHLÜTER-SYSTEMS Italia S.r.l.
Via Bucciardi 31/33
41042 Fiorano Modenese (MO) - Italie
Tél. +39 0536 914511
Fax +39 0536 911156
www.schlueter-systems.com

GUTJAHR Systemtechnik GmbH
Philipp-Reis-Str. 5-7
D-64404 Bickenbach/Bergstraße
Tél. +49 0 62 57 - 93 06-0
Fax +49 0 62 57 - 93 06-31
www.gutjahr.com

MAPEI S.p.A.
Via Cafiero 22
20158 Milano (MI) - Italie
Tél. +39 02 37673
www.mapei.it

Annotations

IMPORTANT

Les informations et les indications reportées dans ce document sont valables jusqu'à la publication de la prochaine version mise à jour. Ce document mise à jour annule les précédents. L'existence de mises à jour est vérifiable sur le site Internet du fabricant ou en contactant le bureau technique du fabricant. Le fabricant se réserve le droit d'apporter toutes les modifications à ce document, qu'il jugera utiles.

CERTIFICATIONS

CERTIFIED QUALITY MANAGEMENT SYSTEM
CQY CERTIQUALITY
UNI EN ISO **9001:2015**

CERTIFIED ENVIRONMENTAL MANAGEMENT SYSTEM
CQY CERTIQUALITY
UNI EN ISO **14001:2015**

GREEN BUILDING COUNCIL ITALIA

USGBC MEMBER

EMAS
GESTIONE AMBIENTALE VERIFICATA
reg. n. IT-000401
Centre de production de Fiorano Modenese (MO)

EPD PANARIAgroup

GREENGUARD
PRODUCT CERTIFIED FOR LOW CHEMICAL EMISSIONS
UL.COM/GC
UL 2818
GOLD

Ceramics of Italy

Pour en savoir plus sur :
www.cottodeste.fr/technologies/tech-kerlite

Septembre 2020

COTTO D'ESTE®
NuoveSuperfici

LA
BELLEZZA
IN
CERAMICA

Via Emilia Romagna, 31
41049 Sassuolo (MO) Italie
Tel +39 0536 814 911 - Fax +39 0536 814 921
cottodeste.it - info@cottodeste.it

PANARIAGROUP INDUSTRIE CERAMICHE S.p.A.

Suivez-nous sur